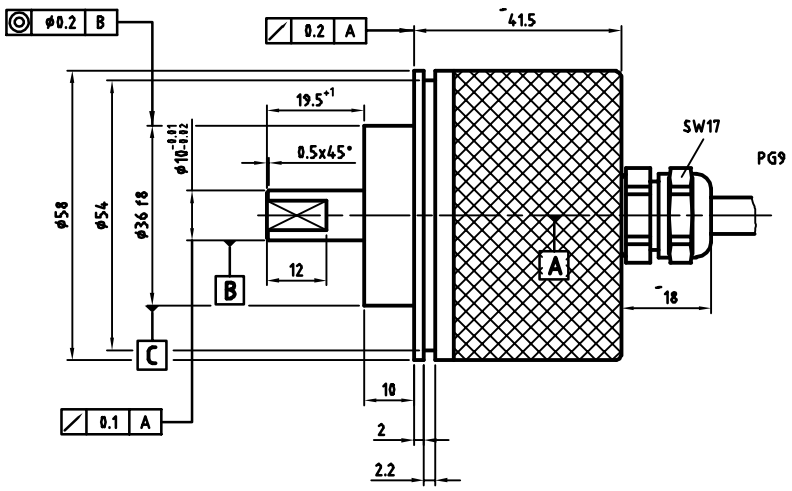

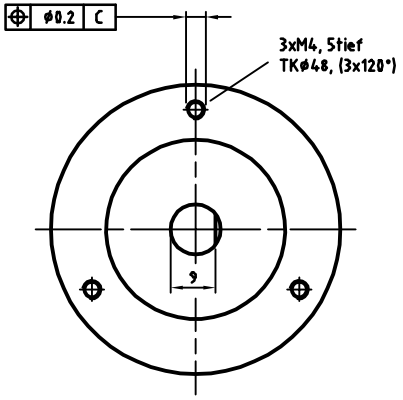

A Lagerung

ARTIKEL-BEZ.:	**IE-58-A**
IMPULSZAHL	50
AUSGANGSSTUFE	KABELSENDER
KANALZAHL	K1, K2+neg.
NULLIMPULS	K0+neg.
VERSORGUNGSSPANNUNG	11-27V
PEGELSPANNUNG	5V
SCHUTZART	IP65
GRENZTEMPERATUR	-20°/+70°C
MAX. AUSGANGSFREQ.	300kHz±15°
FLANSCHART	ZB36
WELLE	ø10 (19.5 lang) Fläche
STECKERART	PG axial + 1m Kabel
OPTIONEN	

Rohrlänge: 33.5mm

Maß	Passung
ø36	f8 -1.125 -1.164 35.975 35.936

TR Electronic GmbH
Eglishalde 6
78647 Trossingen
Telefon 07425/228-0

Zust.	Änderung	Datum	Name

	Datum	Name
Erstellt	20.10.03	Habetler
Bearb.		
Gepr.		
Norm		

Steckerbelegung: 2203

EDV-NR.:

Maßstab 1:1 DIN A3 Projekt-Nr.:

Artikel-NR.: / Bestell-NR.: 219-01276

IE-58-A
mit 36er Zentrierung

Zeichnungs-NR.: 04-010-1276

Blatt 1 Bl