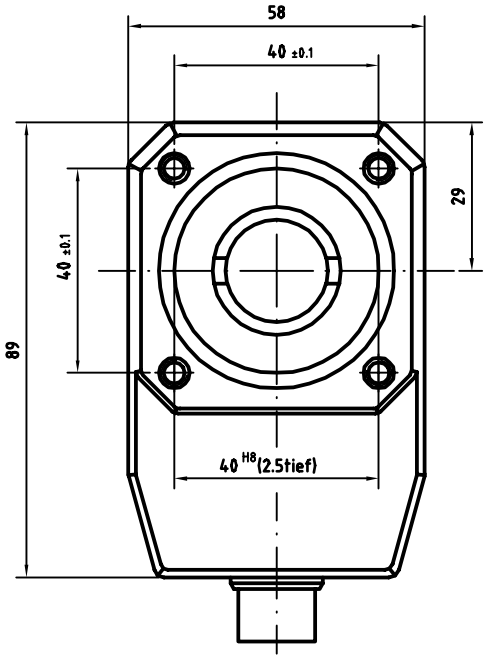

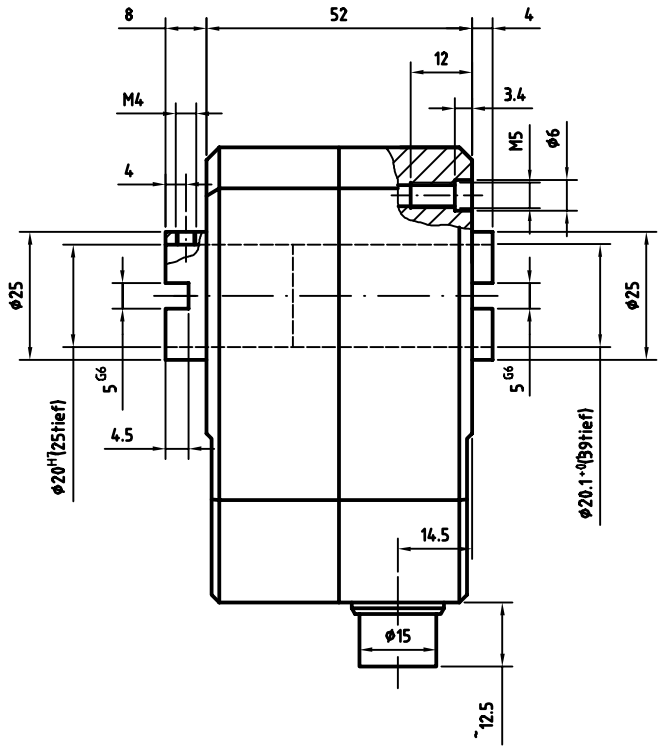

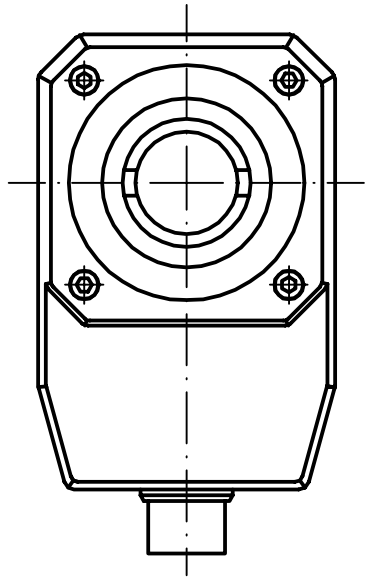

6pol. Rundstecker
Ausf. LEMO

ARTIKEL-BEZ.:	**IH-20**
IMPULSZAHL	25
AUSGANGSSTUFE	1602 30mA Gegentakt
KANALZAHL	K1, K2
NULLIMPULS	----
VERSORGUNGSSPANNUNG	11-27V
PEGELSPANNUNG	11-27V
SCHUTZART	IP64
GRENZTEMPERATUR	----
MAX. AUSGANGSFREQ.	30kHz
FLANSCHART	89x58x52
WELLE	Hohlwelle innen ø20H7
STECKERART	6pol. Rundstecker (LEMO)
	ohne GEGENSTECKER ohne ZUGENTLASTUNG
OPTIONEN	NB.2371-5031.00

Mass	Passung
40 H8	+0.039 0.000
20 H7	+0.021 0.000
5 G6	+0.012 +0.004

TR Electronic GmbH
Eglishalde 6
78647 Trossingen
Telefon 07425/228-0

Zust.	Änderung	Datum	Name
2	Versorgungsspannung, Pegelspannung, Optionen	01.09.95	Haberler
1	Nullimpuls entfällt	05.08.92	Koslowski

	Datum	Name
Erstellt	14.03.91	Koslowski
Bearb.		
Gepr.		
Norm		

Steckerbelegung:
688

EDV-NR.:

Maßstab 1:1

Artikel-NR.:
Bestell-NR.: 240-00001

IH-20
Hohlwellengeber

Zeichnungs-NR.: 04-150-001

Blatt
Bl