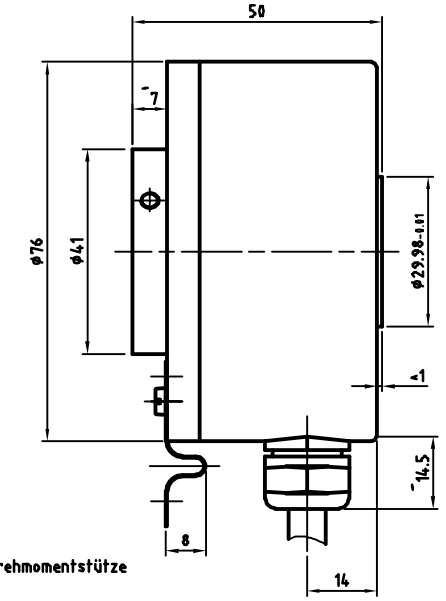

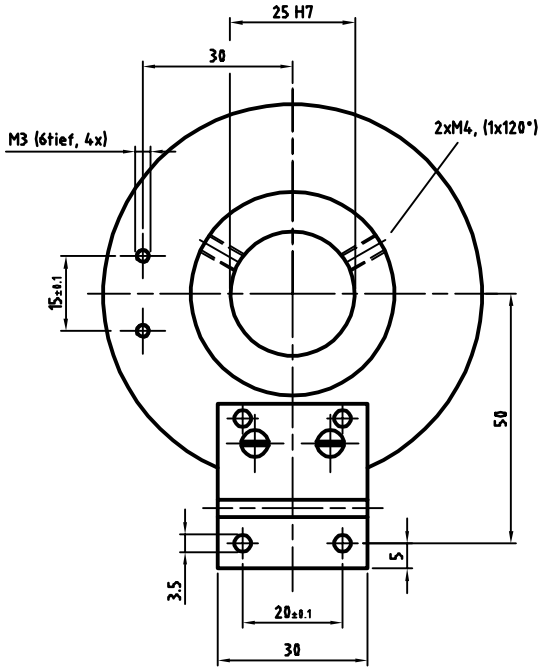

12pol Contact-Stecker

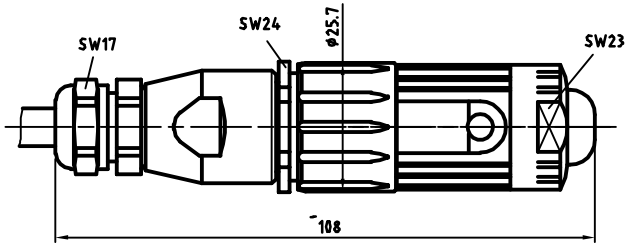

ARTIKEL-BEZ.:	**IH-76-A**
IMPULSZAHL	4096
AUSGANGSSTUFE	KABELSENDER
KANALZAHL	K1, K2+neg.
NULLIMPULS	K0+neg.
VERSORGUNGSSPANNUNG	5V
PEGELSPANNUNG	5V
SCHUTZART	IP65
GRENZTEMPERATUR	0-80°C
MAX. AUSGANGSFREQ.	300kHz±15°
FLANSCHART	ZB41
WELLE	Hohlwelle ø25H7
STECKERART	PG radial + 1m Kabel + 12pol. Contact mit GEGENSTECKER
OPTIONEN	

25	H7 $^{+0.021}_{0}$ $^{25.021}_{25}$
Maß	Passung

TR Electronic GmbH
Eglishalde 6
78647 Trossingen
Telefon 07425/228-0

	Datum	Name
Erstellt	04.11.03	Habetler
Bearb.		
Gepr.		
Norm		

Zust. | Änderung | Datum | Name

Steckerbelegung: 3352

EDV-NR.:

Maßstab 1:1 DIN A3 | Projekt-Nr.:

Artikel-NR.: / Bestell-NR.: 243-00054

IH-76-A
Hohlwellengeber

Zeichnungs-NR.: 04-175-054

Blatt 1 Bl