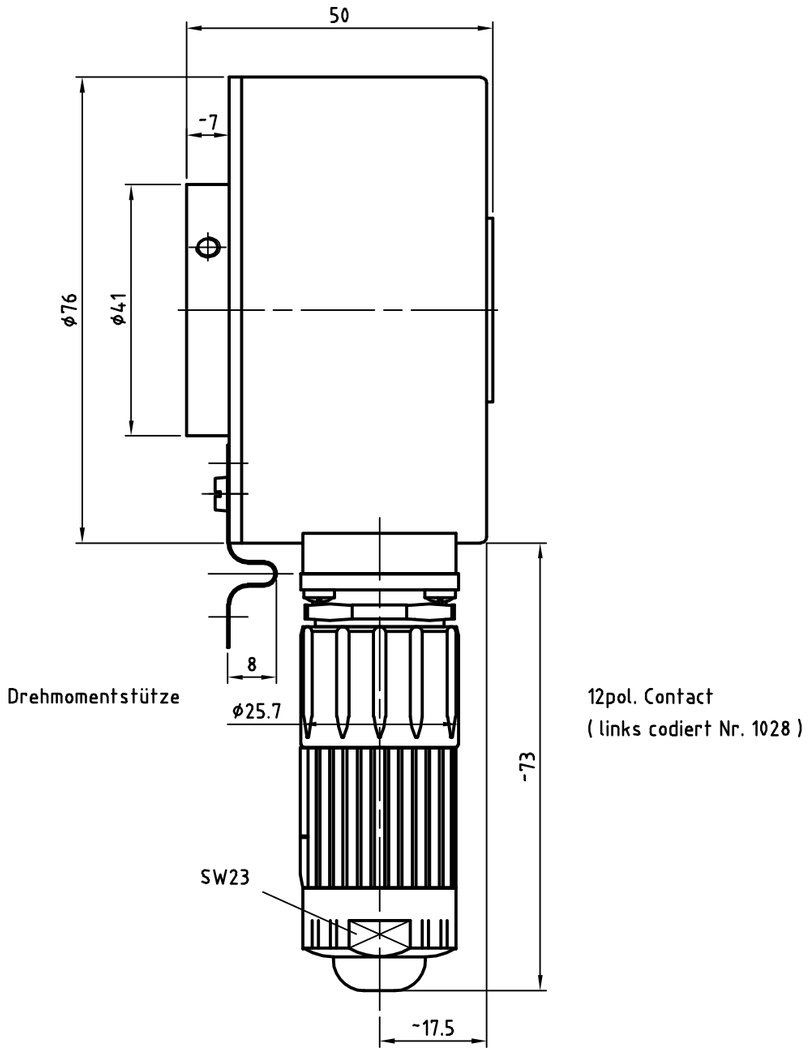

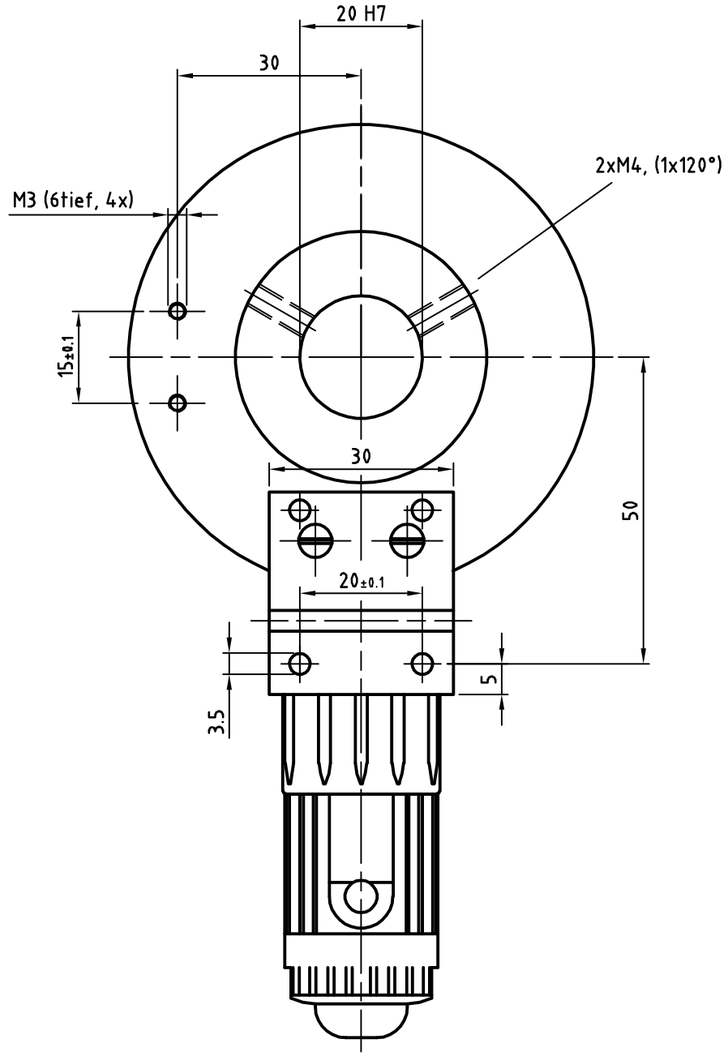

ARTIKEL-BEZ.:	**IH-76-A**
IMPULSZAHL	9000
AUSGANGSSTUFE	INC_LD
KANALZAHL	K1, K2+neg.
NULLIMPULS	K0+neg.
VERSORGUNGSSPANNUNG	11-30V
PEGELSPANNUNG	5V
SCHUTZART	IP64
GRENZTEMPERATUR	0-80°C
MAX. AUSGANGSFREQ.	1MHz
FLANSCHART	---
WELLE	Hohlwelle Ø20H7
STECKERART	12pol. Contact seitlich am Rohr mit GEGENSTECKER
OPTIONEN	DREHMOMENTSTÜTZE 1-FLÜGEL, KLEMMRING FLANSCHSEITIG, ERHÖHTE GENAUIGKEIT

20	H7 $^{+0.021}_{0}$ $^{20.021}_{20}$
Maß	Passung

TR Electronic GmbH
Eglishalde 6
78647 Trossingen
Telefon 07425/228-0

Zust.	Änderung	Datum	Name

	Datum	Name
Erstellt	26.06.2017	FLAIG
Bearb.	26.06.2017	FLAIG
Gepr.		
Norm		

Steckerbelegung:
4161

EDV-NR.:

Maßstab 1:1 DIN A3 Projekt-Nr.:

Artikel-NR.:
Bestell-NR.: 243-00258

IH-76-A
Hohlwellengeber

Zeichnungs-NR.: 04-175-258

Blatt 000
Bl