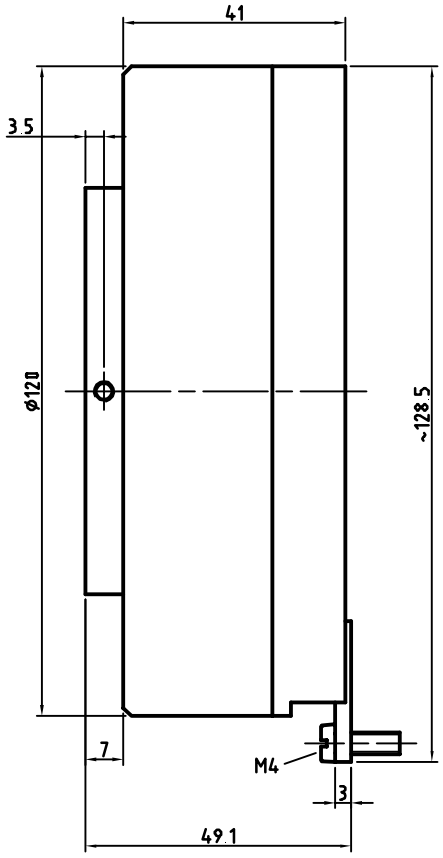

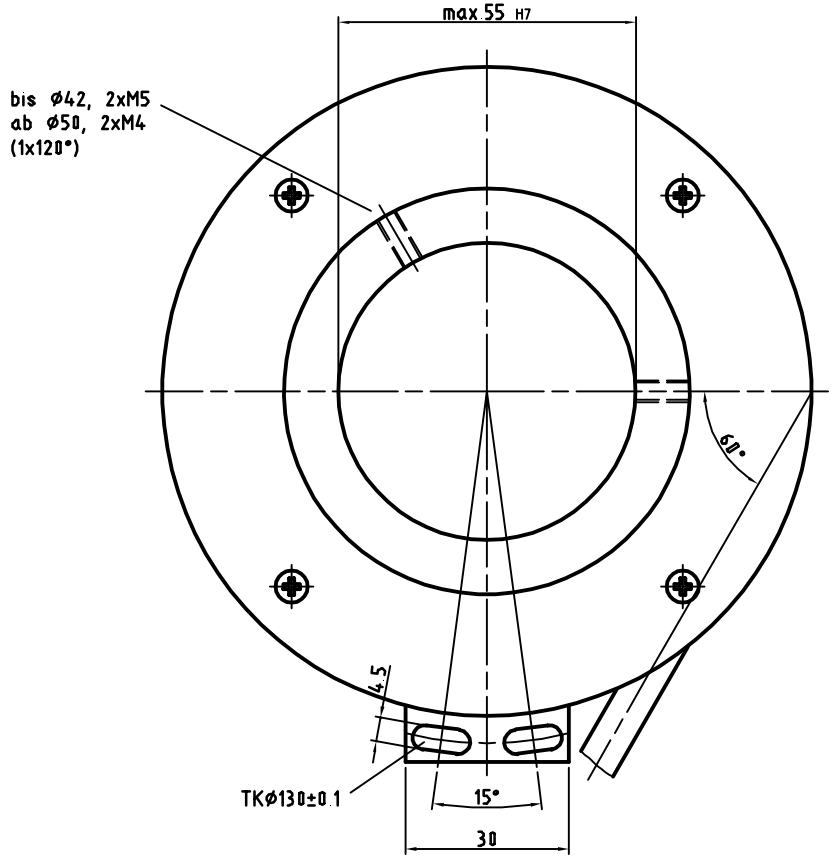

ARTIKEL-BEZ.:	**IH-120-A**
IMPULSZAHL	10000
AUSGANGSSTUFE	PUSH PULL
KANALZAHL	K1, K2+neg.
NULLIMPULS	K0+neg.
VERSORGUNGSSPANNUNG	11-27V
PEGELSPANNUNG	11-27V
SCHUTZART	IP52
GRENZTEMPERATUR	0-80°C
MAX. AUSGANGSFREQ.	160kHz±15°
FLANSCHART	---
WELLE	Hohlwelle ø55
STECKERART	PG radial + 1m Kabel
OPTIONEN	

ø55	H7 +0.030 0.000	55.030 55.000
Maß	Passung	

TR Electronic GmbH
Eglishalde 6
78647 Trossingen
Telefon 07425/228-0

	Datum	Name
Erstellt	09.01.02	Habetler
Bearb.		
Gepr.		
Norm		

Steckerbelegung: 1984

EDV-NR.:

Zust.	Änderung	Datum	Name

Maßstab 1:1 DIN A3 Projekt-Nr.:

Artikel-NR.: Bestell-NR.: 245-00012

IH-120-A
Hohlwellengeber

Zeichnungs-NR.: 04-190-012

Blatt 1 Bl