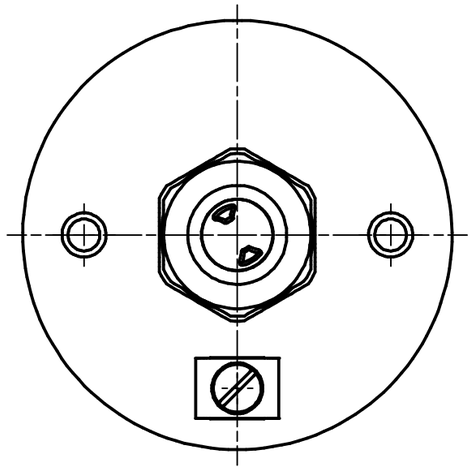

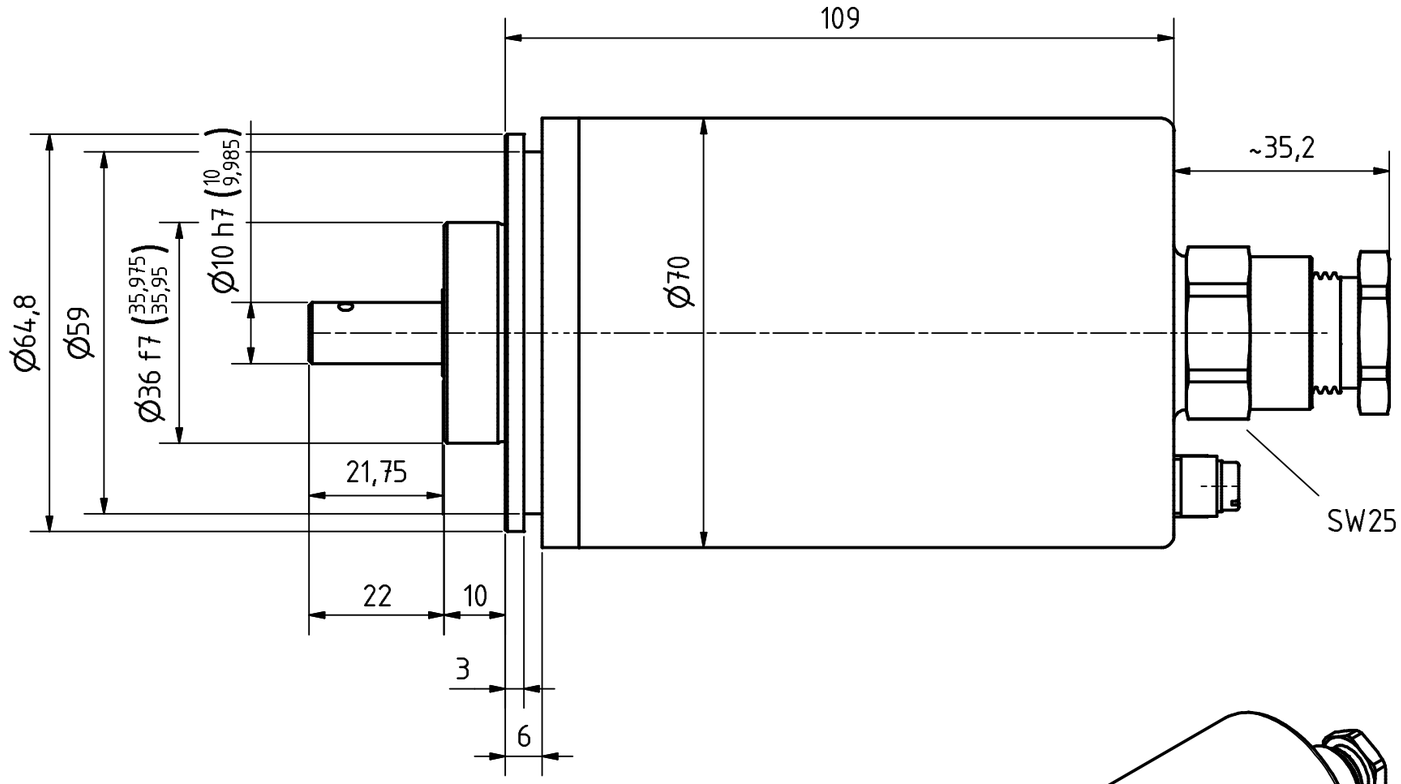

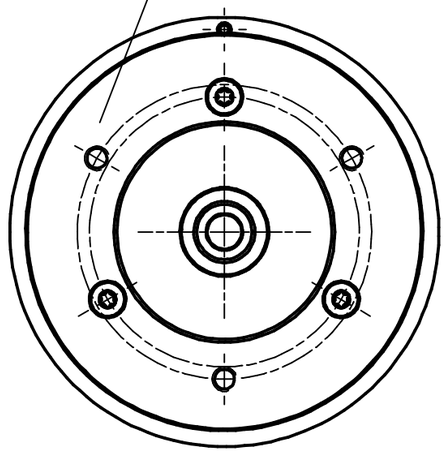

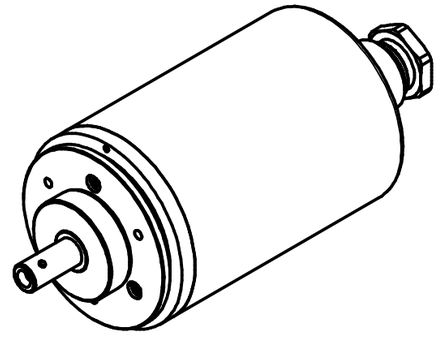

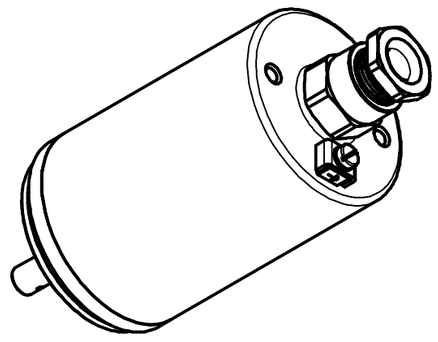

Artikel-Nr. und Steckerbelegung: siehe Datenblatt
Article-No. and pin connections: see data sheet

II 2 G Ex db IIC T6
II 2 D Ex tb IIIC T80°C

- vom ATEX-Beauftragten freizugeben !
- Kabelverschraubung darf nicht gelöst werden !
- Gehäuse darf nicht geöffnet werden !
- Potentialausgleich mit 4mm Leiterquerschnitt erforderlich !

TR-Electronic GmbH
Eglishalde 6
D-78647 Trossingen
phone +49 7425 228.0
www.tr-electronic.de

Zust.	Änderungen	Datum	Name

	Datum	Name
Erstellt	07.05.2016	FLAIG
Bearb.	07.05.2016	FLAIG
Gepr.	10.05.2016	NEMECZ
Norm	10.05.2016	KIPPING

www.tr-electronic.de
DXF+Info:
info@tr-electronic.de

Maßstab 1:1 DIN A3 Projekt-Nr.:

Zeichnungs-Nr. nur für diese Ausführung gültig
Drawing-No. only for this type valid

Zeichnungs-NR../Drawing-No.: 04-AEV70I-M0007X

Blatt 1 / 1 Bl