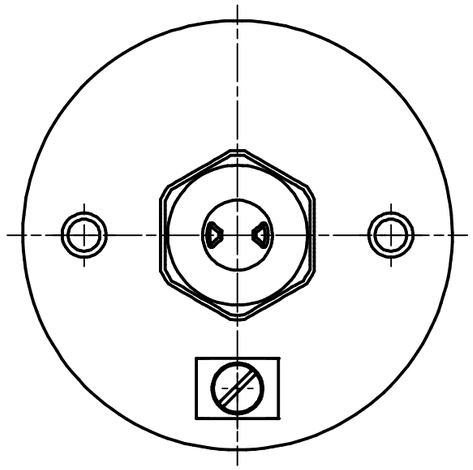

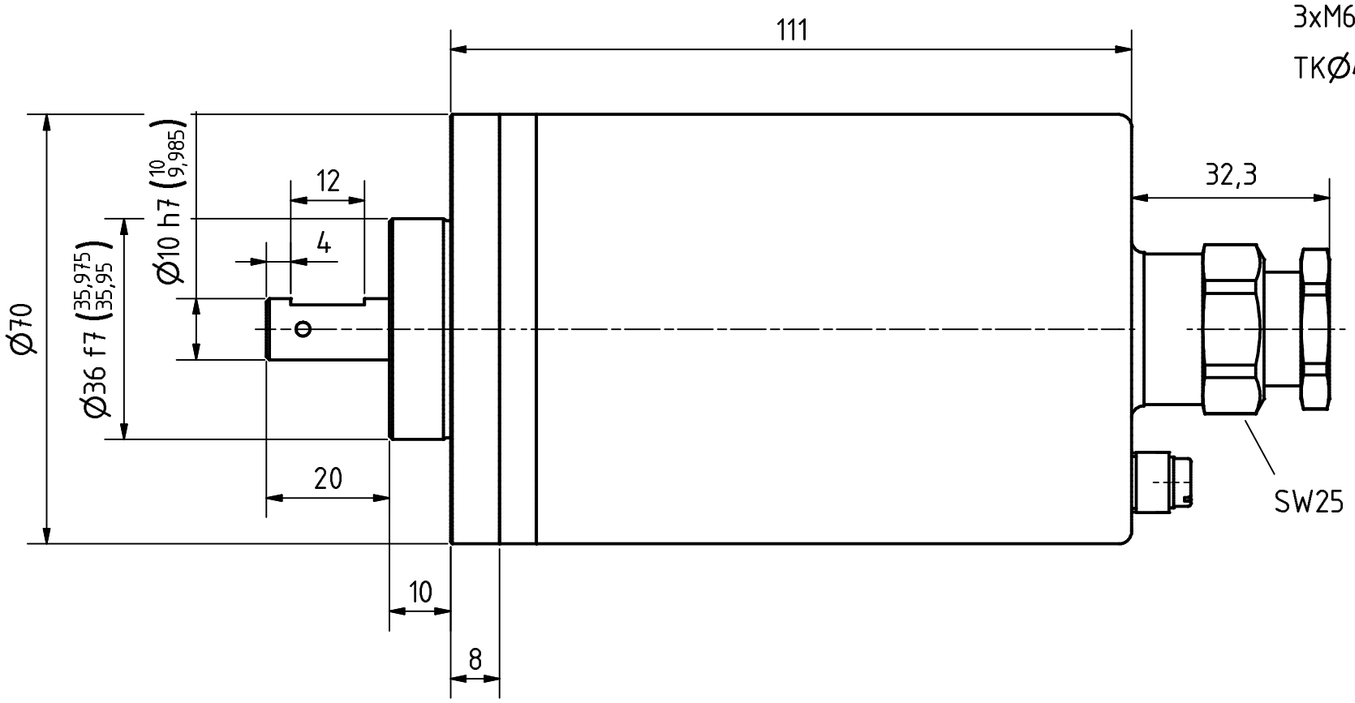


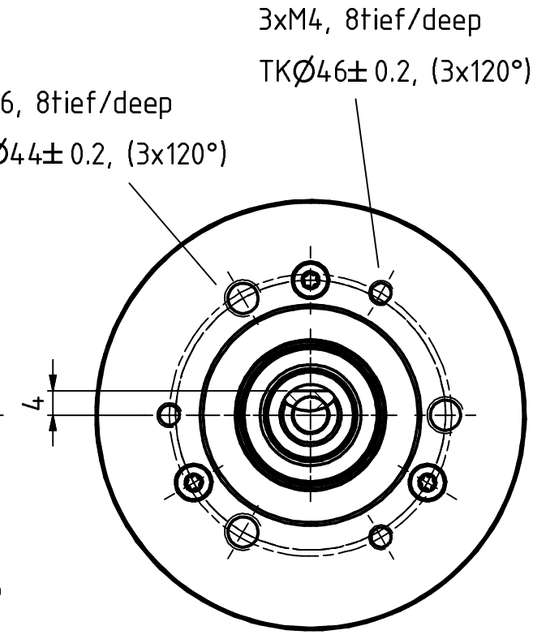


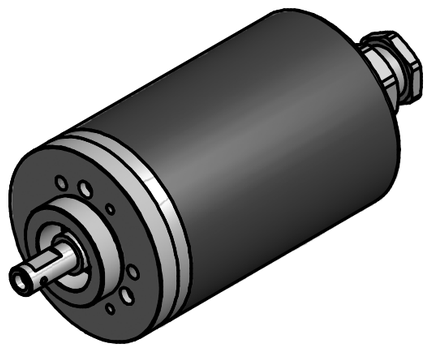

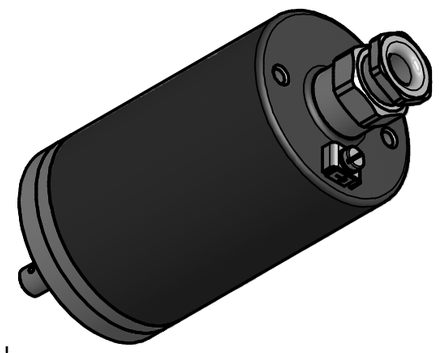

II 2 G Ex db IIC T6
II 2 D Ex tb IIIC T80°C

Artikel-Nr. und Steckerbelegung: siehe Datenblatt
Article-No. and pin connections: see data sheet

- vom ATEX-Beauftragten freizugeben !
- Kabelverschraubung darf nicht gelöst werden !
- Gehäuse darf nicht geöffnet werden !
- Potentialausgleich mit 4mm Leiterquerschnitt erforderlich !


TR-Electronic GmbH
Eglishalde 6
D-78647 Trossingen
phone +49 7425 228.0
www.tr-electronic.de


| Zust. | Änderungen | Datum | Name |
|---|---|---|---|

| | Datum | Name |
|---|---|---|
| Erstellt | 07.10.2014 | FLAIG |
| Bearb. | 07.10.2014 | FLAIG |
| Gepr. | 08.10.2014 | EGGERT |
| Norm | 08.10.2014 | KIPPING |

www.tr-electronic.de
DXF+Info:
info@tr-electronic.de

Maßstab 1:1 DIN A3 Projekt-Nr.:

Zeichnungs-Nr. nur für diese Ausführung gültig
Drawing-No. only for this type valid

AEV-70-M, 36er Zentr.

Zeichnungs-NR../Drawing-No.:
04-AEV70M-M0012X

Blatt 1
1 Bl