Anforderung an Kundenwelle
Requirements for the customer shaft

Passfeder DIN 6885-A 5x5x25
parallel key DIN 6885-A 5x5x25

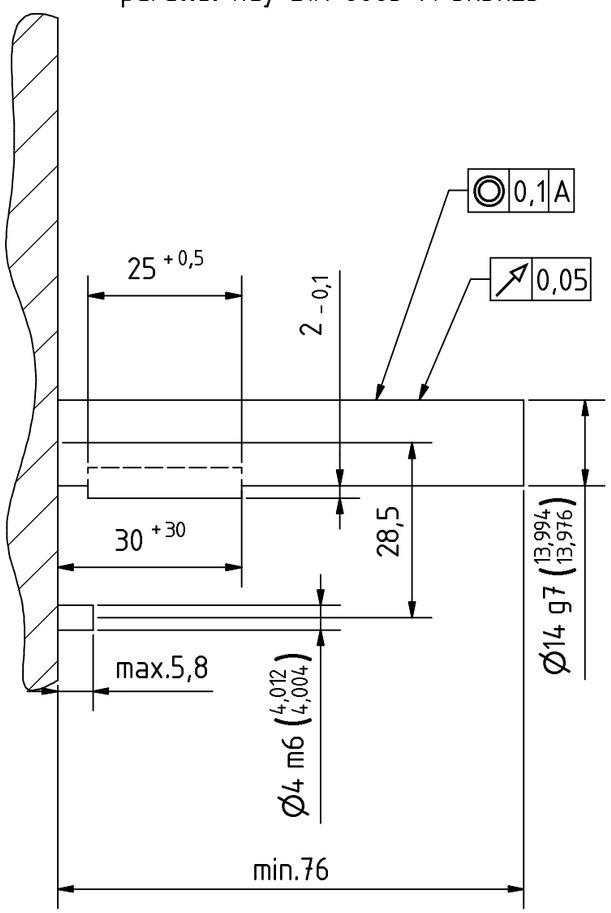

A Geberanbau
Encoder mounting

Flanschseitige Drehmomentstütze
nach Vereinbarung
torque bracket on appointment

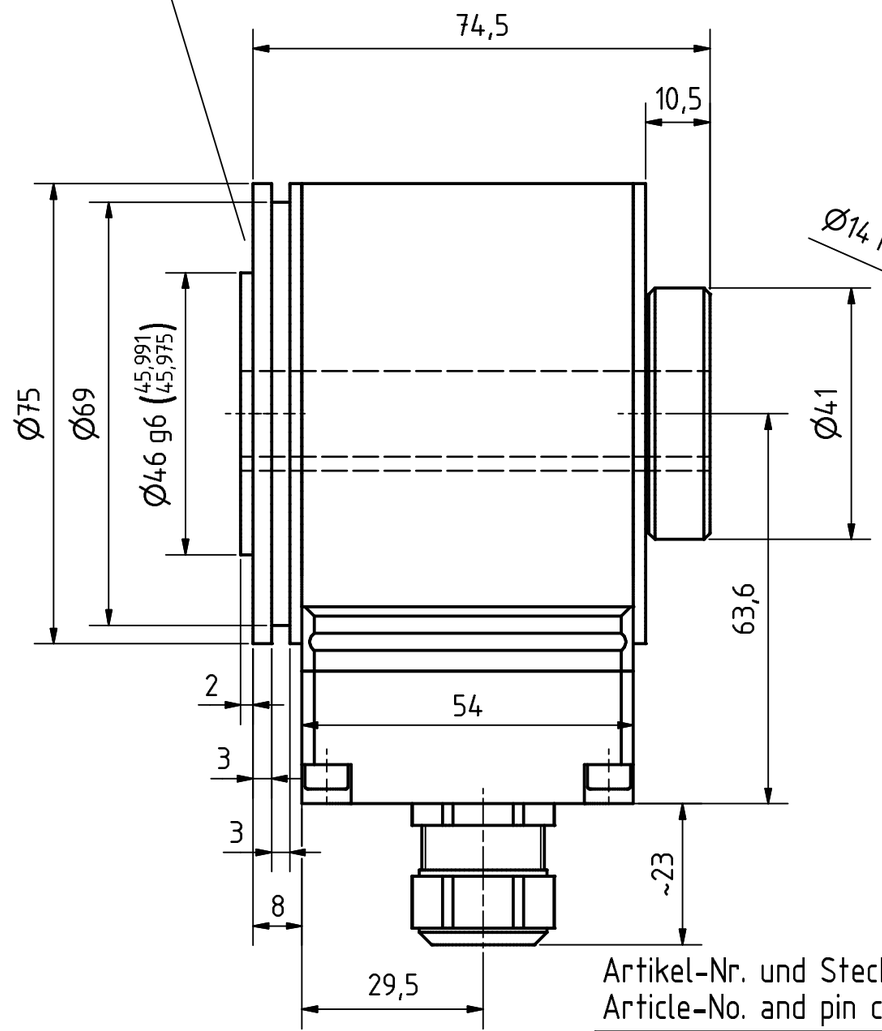

2 x M16x1.5, SW21 für Kabel/for cable Ø8.5-12

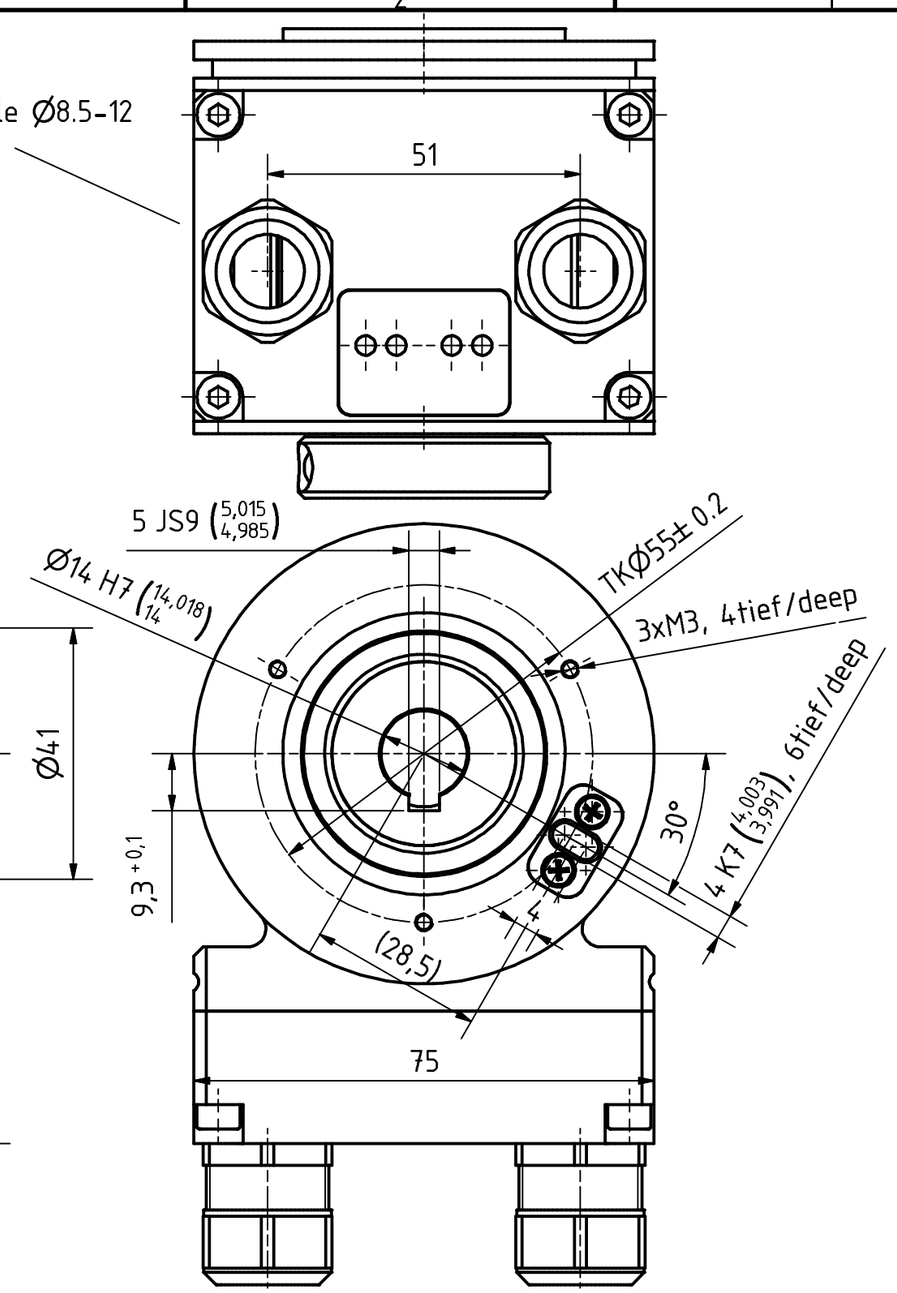

Artikel-Nr. und Steckerbelegung: siehe Datenblatt
Article-No. and pin connections: see data sheet

TR-Electronic GmbH
Eglishalde 6
D-78647 Trossingen
phone +49 7425 228.0
www.tr-electronic.de

Zust.	Änderungen	Datum	Name
1	Bushaube gedreht	02.07.15	Flaig

	Datum	Name
Erstellt	14.04.2014	FLAIG
Bearb.	02.07.2015	FLAIG
Gepr.	02.07.2015	NEMECZ
Norm		

www.tr-electronic.de
DXF+Info:
info@tr-electronic.de

Maßstab 1:1 DIN A3 Projekt-Nr.:

Zeichnungs-Nr. nur für diese Ausführung gültig
Drawing-No. only for this type valid

CDH-75-M, Ø14H7 Nut

Zeichnungs-NR../Drawing-No.:
04-CDH75M-M0012

Blatt 1
1 Bl