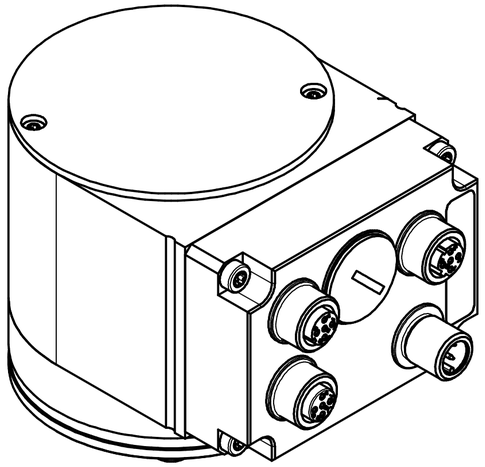

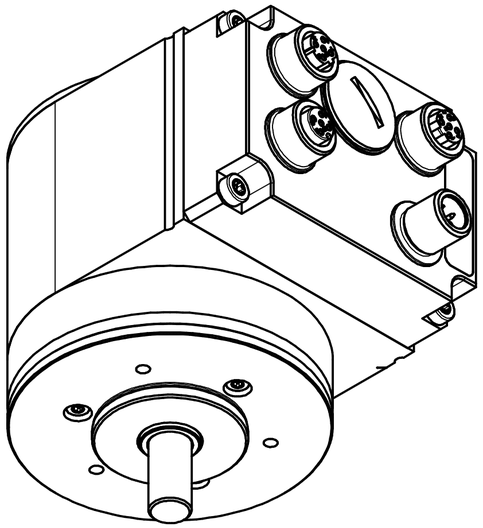

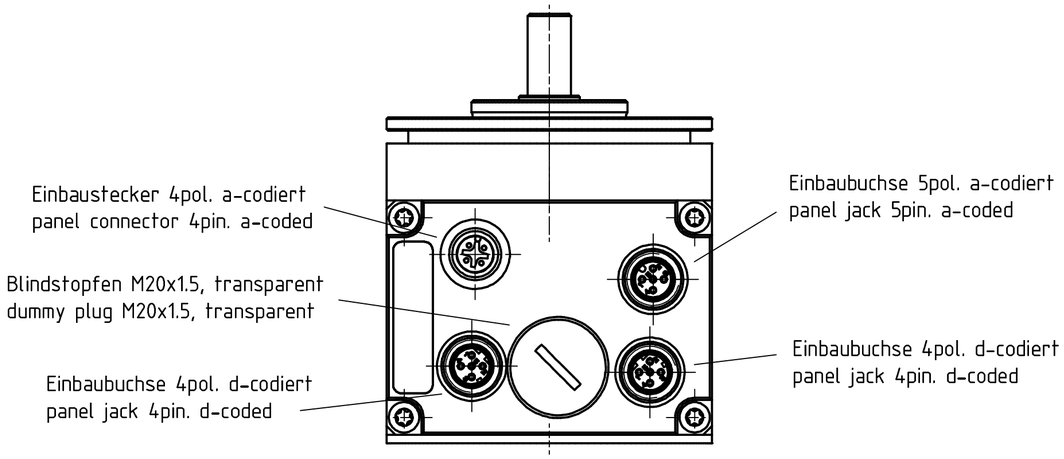

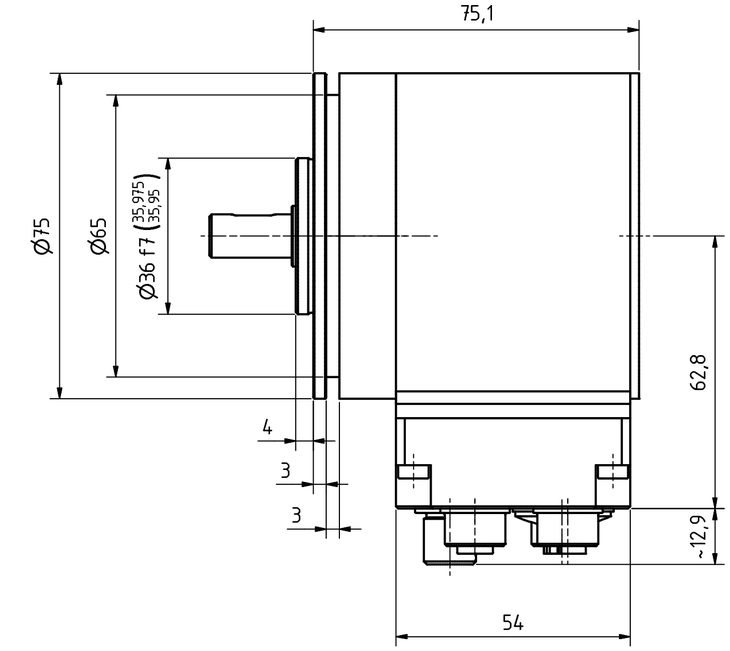

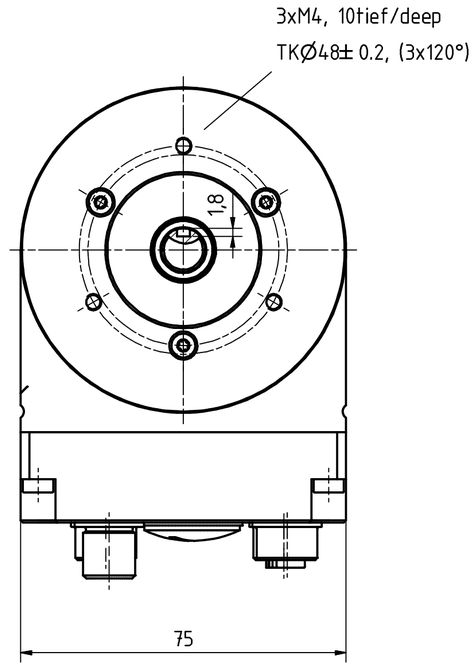

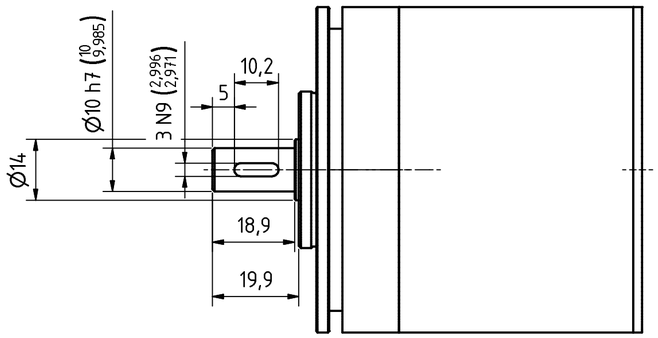

Artikel-Nr. und Steckerbelegung: siehe Datenblatt
Article-No. and pin connections: see data sheet

TR-Electronic GmbH
Eglishalde 6
D-78647 Trossingen
phone +49 7425 228.0
www.tr-electronic.de

	Datum	Name
Erstellt	19.01.2016	FLAIG
Bearb.	19.01.2016	FLAIG
Gepr.	20.01.2016	NEMECZ
Norm		

www.tr-electronic.de
DXF+Info:
info@tr-electronic.de

Zust.	Änderungen	Datum	Name

Maßstab 1:1 DIN A2 Projekt-Nr.:

Zeichnungs-Nr. nur für diese Ausführung gültig
Drawing-No. only for this type valid

CDV-75-M, 36er Zentr.

Zeichnungs-NR../Drawing-No.: 04-CDV75M-M0028

Blatt 1 / 1 Bl.