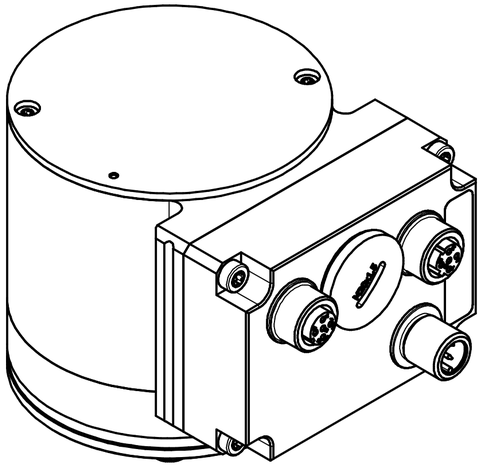

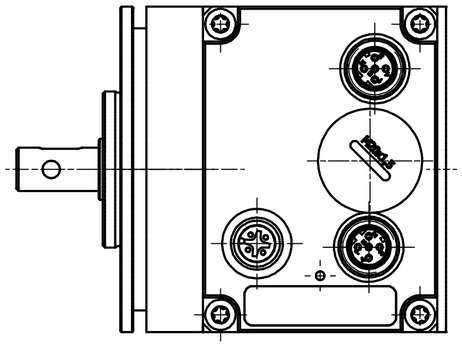

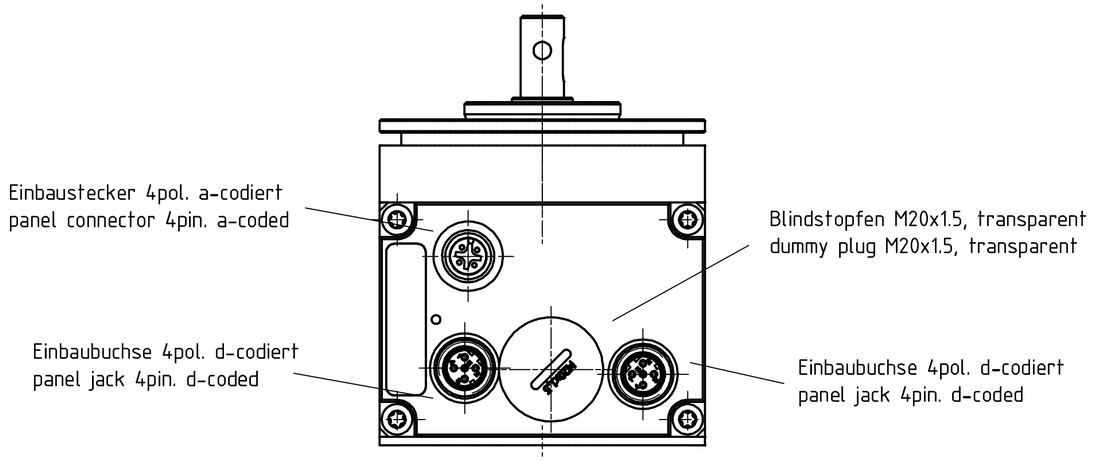

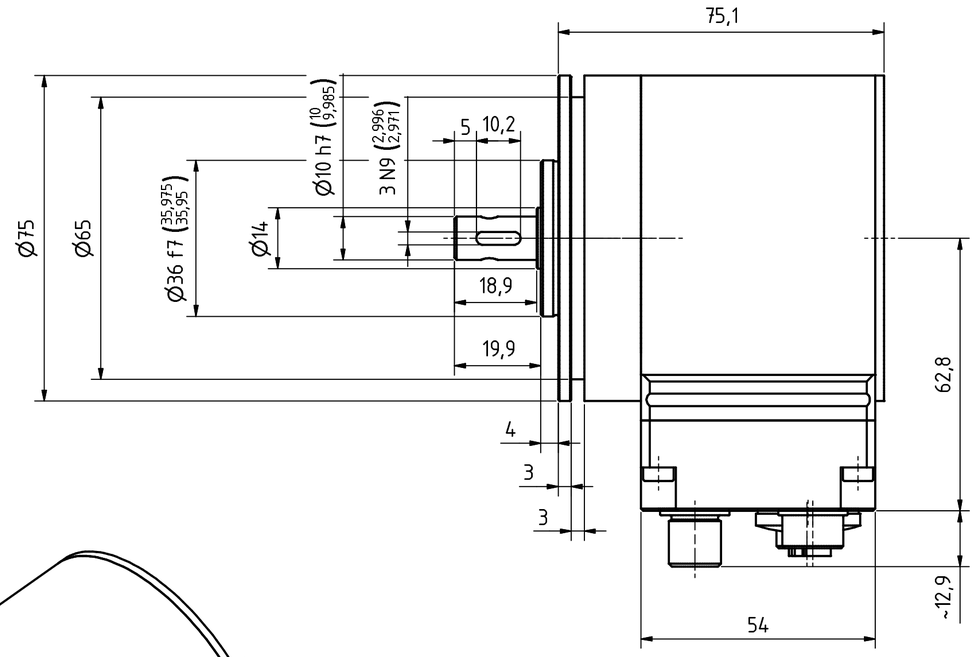

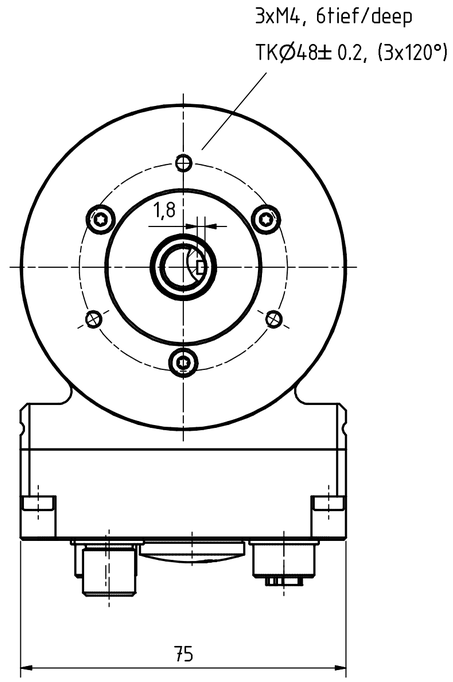

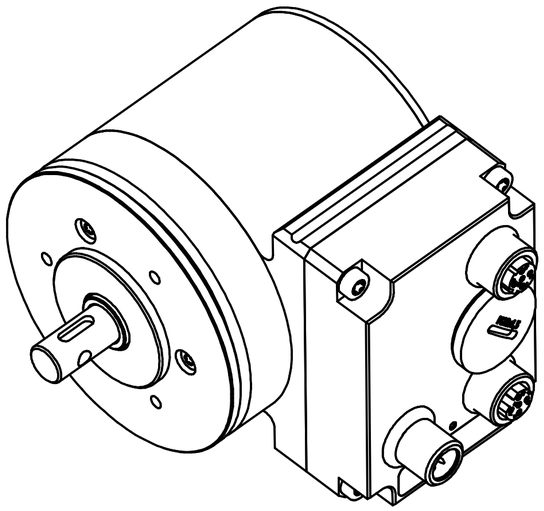

Artikel-Nr. und Steckerbelegung: siehe Datenblatt
Article-No. and pin connections: see data sheet

TR-Electronic GmbH Eglishalde 6 D-78647 Trossingen phone +49 7425 228.0 www.tr-electronic.de			Maßstab 1:1 DIN A2 Projekt-Nr.:
			Zeichnungs-Nr. nur für diese Ausführung gültig Drawing-No. only for this type valid
	Datum	Name	CDV-75-M, 36er Zentr.
Erstellt	03.02.2016	FLAIG	
Bearb.	03.02.2016	FLAIG	
Gepr.	04.02.2016	NEMECZ	
Norm			
www.tr-electronic.de DXF+Info: info@tr-electronic.de			Zeichnungs-NR../Drawing-No.: 04-CDV75M-M0030
			Blatt 1 / 1 Bl.

Zust.	Änderungen	Datum	Name