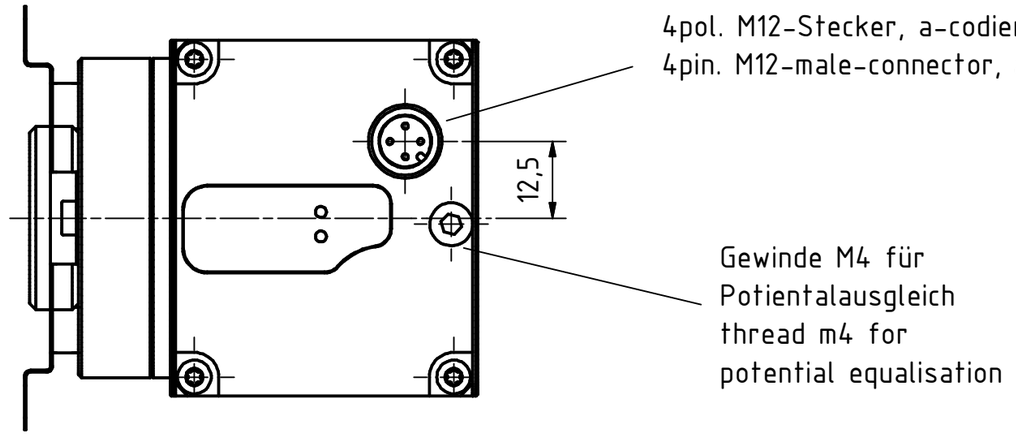

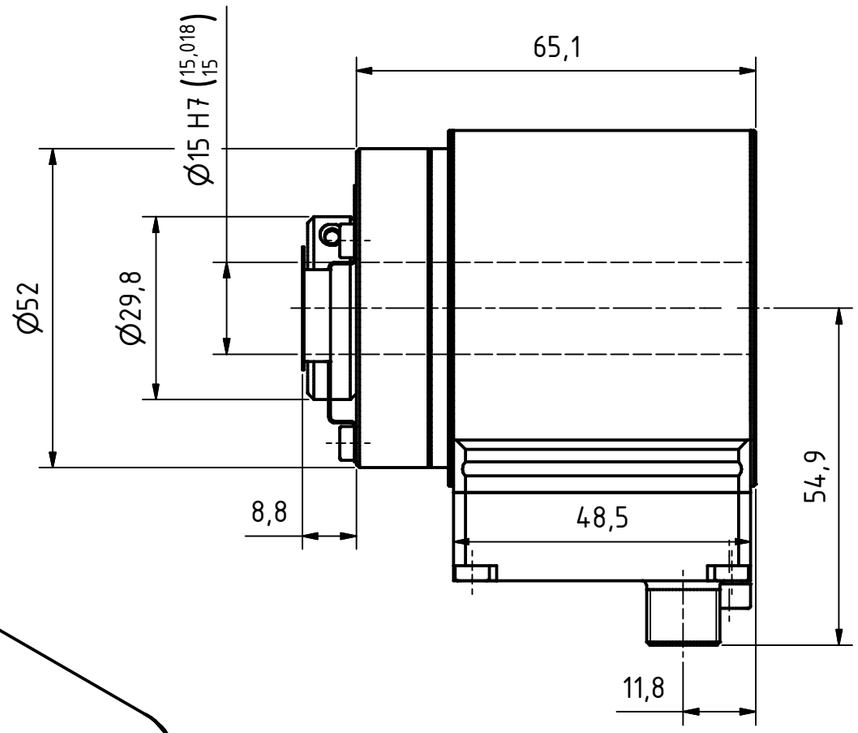

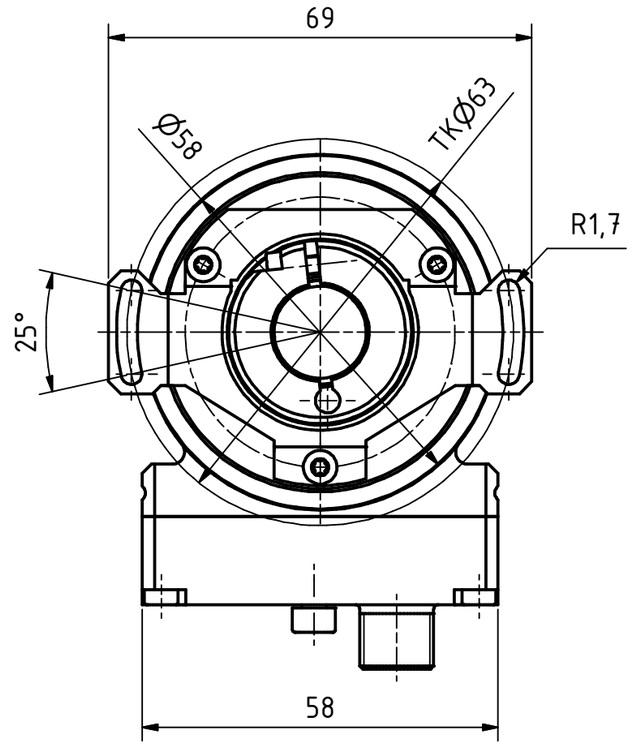

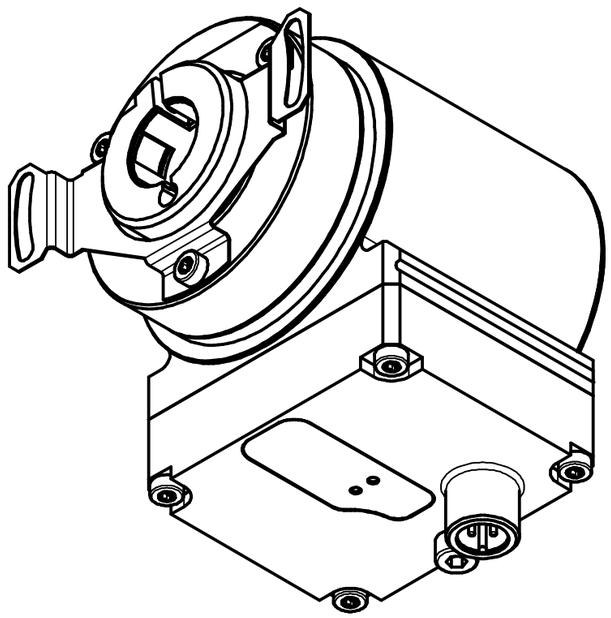

Artikel-Nr. und Steckerbelegung: siehe Datenblatt
Article-No. and pin connections: see data sheet

TR-Electronic GmbH
Eglishalde 6
D-78647 Trossingen
phone +49 7425 228-0
www.tr-electronic.de

	Datum	Name
Erstellt	04.02.2020	FLAIG
Bearb.	04.02.2020	FLAIG
Gepr.	05.02.2020	NEMECZ
Norm		

Zust.	Änderungen	Datum	Name

www.tr-electronic.de
DXF+Info:
info@tr-electronic.de

EDV-Nr.:

Maßstab 1 : 1 DIN A3

Zeichungs-Nr. nur für diese Ausführung gültig
Drawing-No. only für this type valid

CEH-582-M, Ø15H7

Zeichnungs-Nr.: / Drawing-No.: 04-CEH582M-M0048

Blatt 1 / 1 Bl

Dok.Art. IDW Teil-Dok. 000 Dok.Vs. 00