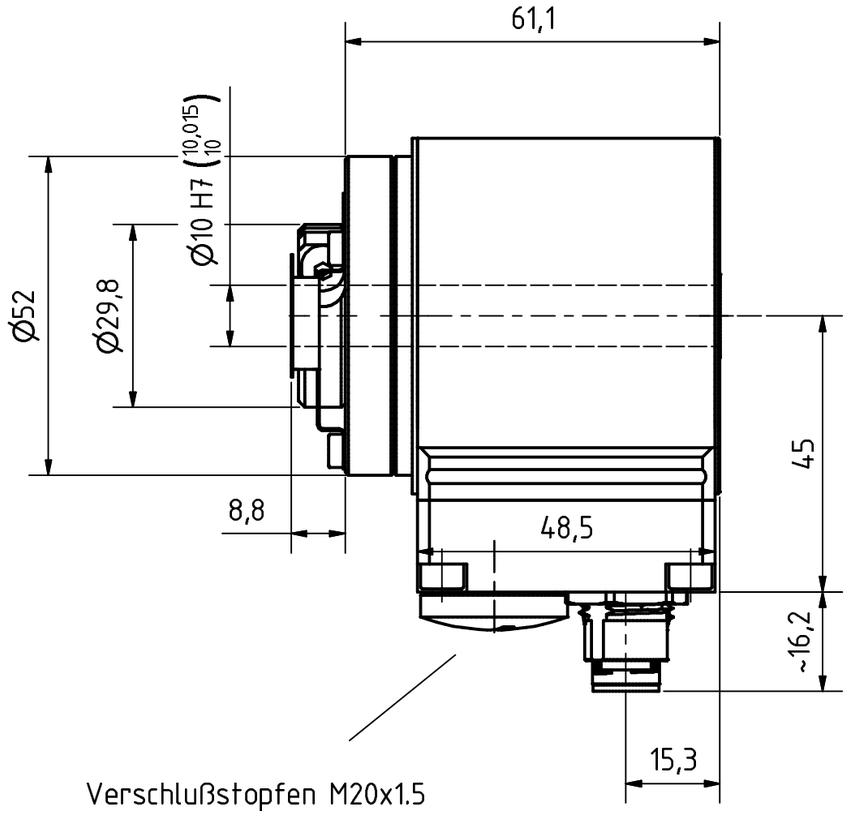

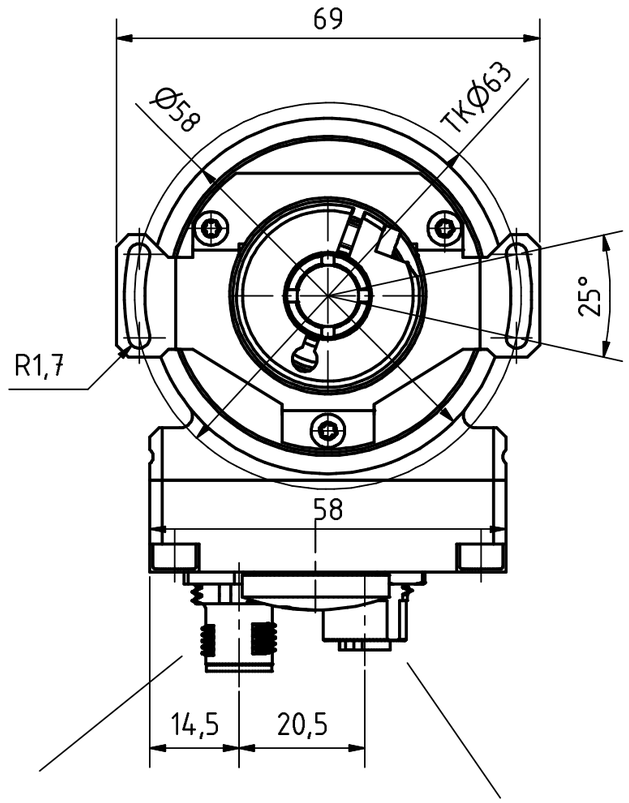

Verschlußstopfen M20x1.5
Dummy plug M20x1.5

5pol. M12-Stecker (CAN-IN)
5pin. M12-male-connector (CAN-IN)

5pol. M12-Buchse (CAN-OUT)
5pin. M12-female-connector (CAN-OUT)

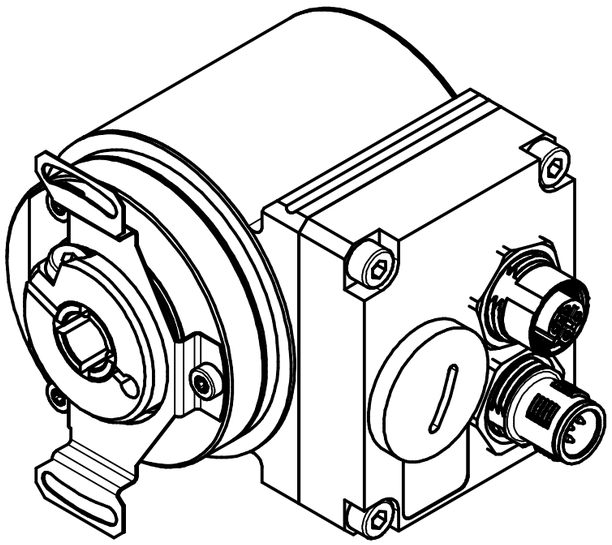

Artikel-Nr. und Steckerbelegung: siehe Datenblatt
Article-No. and pin connections: see data sheet

TR-Electronic GmbH
Eglishalde 6
D-78647 Trossingen
phone +49 7425 228.0
www.tr-electronic.de

Zust.	Änderungen	Datum	Name

	Datum	Name
Erstellt	21.08.2015	FLAIG
Bearb.	21.08.2015	FLAIG
Gepr.	25.08.2015	NEMECZ
Norm		

www.tr-electronic.de
DXF+Info:
info@tr-electronic.de

Maßstab DIN A3 | Projekt-Nr.:

Zeichnungs-Nr. nur für diese Ausführung gültig
Drawing-No. only for this type valid

CEH-58-M, Ø10H7

Zeichnungs-NR../Drawing-No.:
04-CEH58M-M0150

Blatt 1
1 Bl