Alle nicht tolerierten Maße sind Richtwerte. [All non-tolerated dimensions are guide values.]
Technische Änderungen grundsätzlich vorbehalten. [We reserve the right to make technical changes.]

Anforderung an Kundenwelle
[requirements for the customer shaft]

Passfeder [feather key]
DIN6885-A-5x5x10

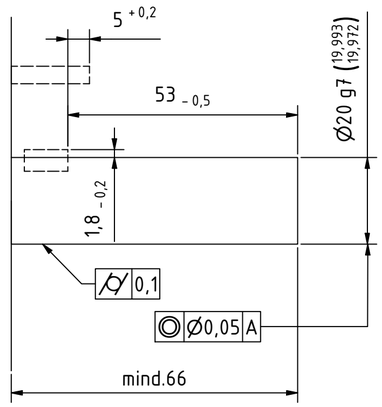

A Geberanbau
[encoder mounting]

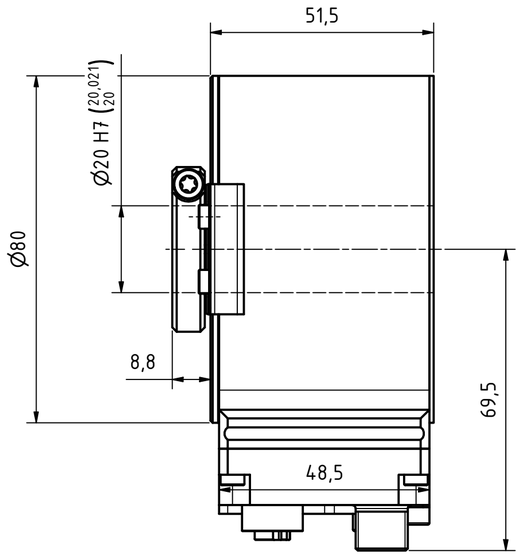

Ansicht A

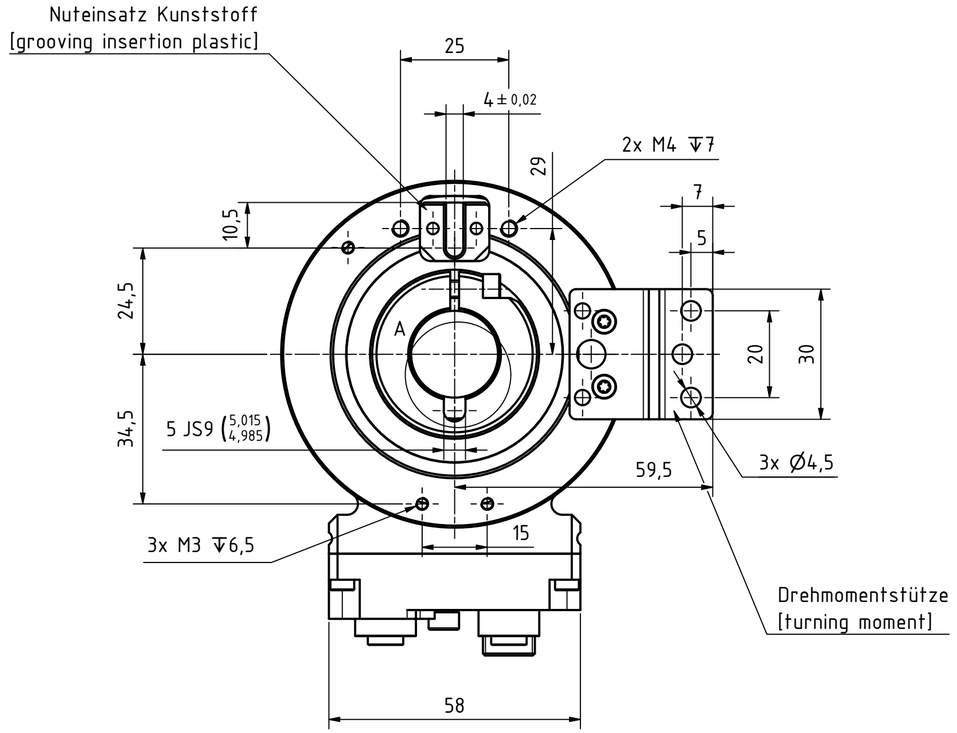

Ansicht A

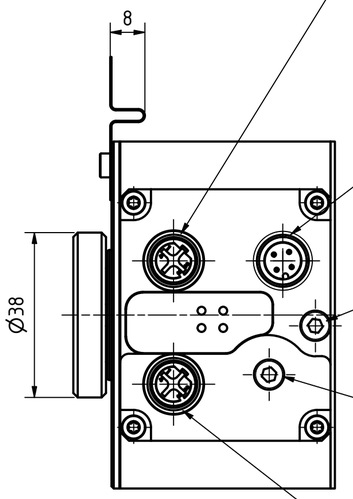

M12-Buchse 4pol. D-kodiert
[M12-female 4pin. D-coded]

M12-Stecker 4pol. A-kodiert
[M12-male 4pin. A-coded]

M4 für Potentialausgleich
[M4 for potential equalisation]

Reset-Taste
[reset-button]

M12-Buchse 4pol. D-kodiert
[M12-female 4pin. D-coded]

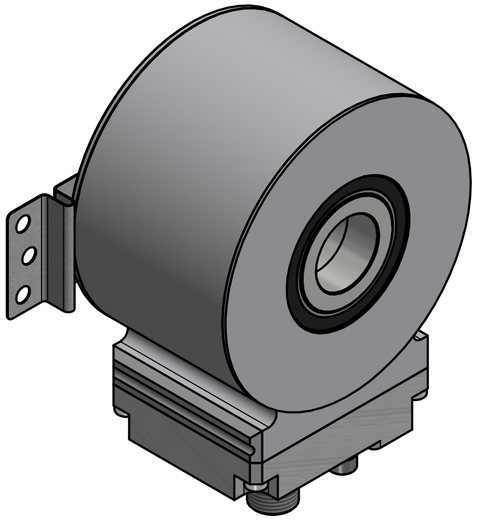

Isometrie (1 : 1)

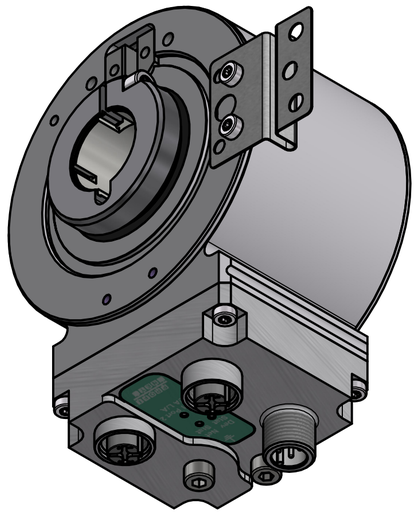

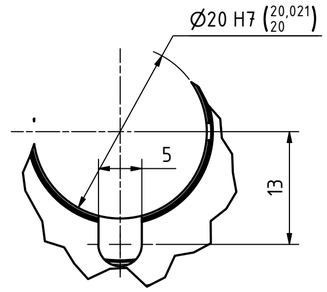

A (2 : 1)

Tolerierung [Tolerancing] ISO 8015			alle Maße in mm [all dimensions in mm]			
E-Mail: info@tr-electronic.de Support: http://tr-e.info/01			CAD: STEP			
					Datum	Name
				Erst.	25.10.2021	FLAIG
				Bearb.	15.05.2025	FLAIG
				Gepr.	15.05.2025	MITCHELL
				Norm		
2	siehe Änderungshinweise	15.05.2025	FLA			
1	siehe Änderungshinweise	25.10.2021	FLA			
Zust.	Änderungen	Datum	Name			

TR Electronic GmbH
Eglishalde 6
D-78647 Trossingen
Tel. +49 7425 228-0
www.tr-electronic.de

Maßstab [Scale] 1 : 1 — DIN A2

Artikel-Nr. und Steckerbelegung: siehe Datenblatt
[Article-No. and pin assignment: see data sheet]

Bezeichnung [Designation]:
CEH-802-M, Ø20H7

Zeichnung-Nr. [Drawing-No.]:
04-CEH802M-M0018

Dok.Art. IDW | Teil-Dok. 000 | Dok.Vs. 01 | 1/1 Bl.