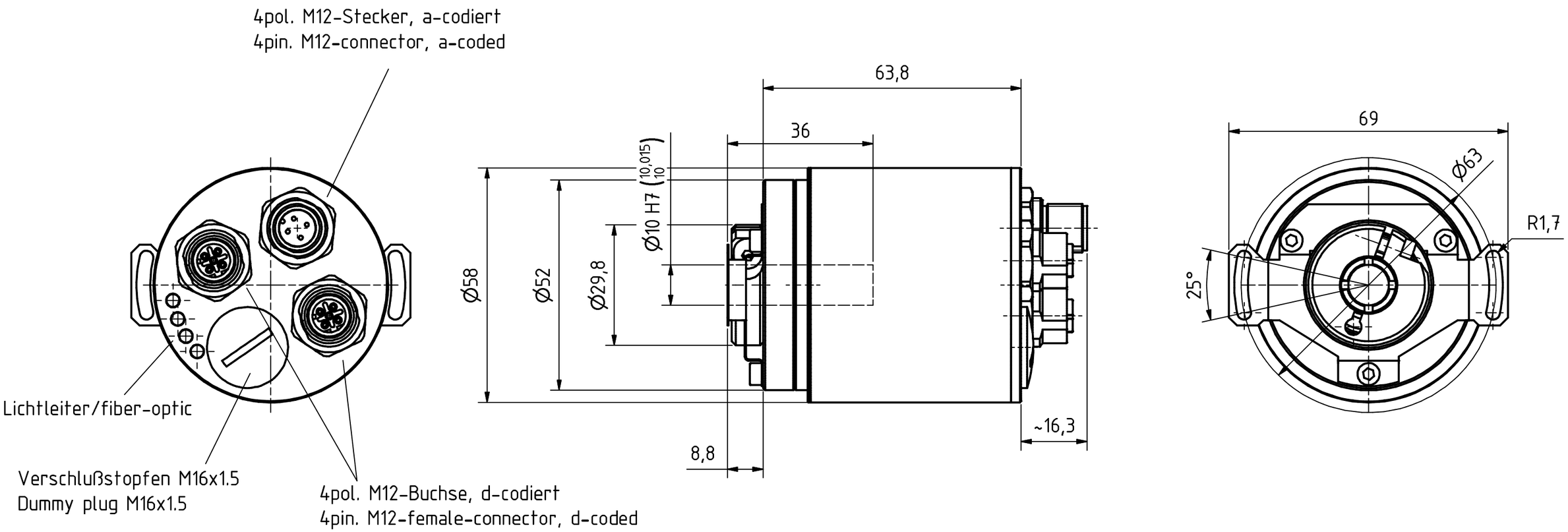

Artikel-Nr. und Steckerbelegung: siehe Datenblatt
Article-No. and pin connections: see data sheet

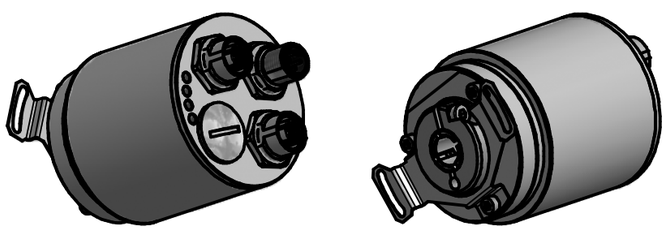

TR-Electronic GmbH
Eglishalde 6
D-78647 Trossingen
phone +49 7425 228.0
www.tr-electronic.de

	Datum	Name
Erstellt	02.10.13	FLAIG
Bearb.	01.10.13	FLAIG
Gepr.		
Norm		

Zust.	Änderungen	Datum	Name

www.tr-electronic.de
DXF+Info:
info@tr-electronic.de

Maßstab 1:1 DIN A3 Projekt-Nr.:

Zeichnungs-Nr. nur für diese Ausführung gültig
Drawing-No. only for this type valid

CES-58-M, Ø10H7

Zeichnungs-NR../Drawing-No.:
04-CES58M-M0114

Blatt 1
1 Bl