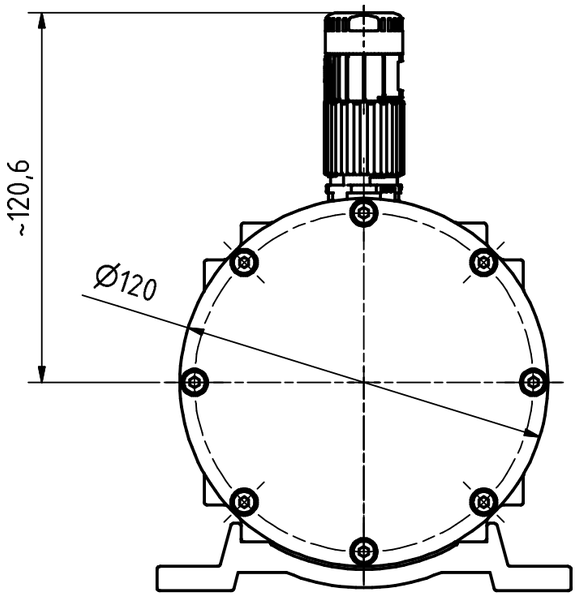

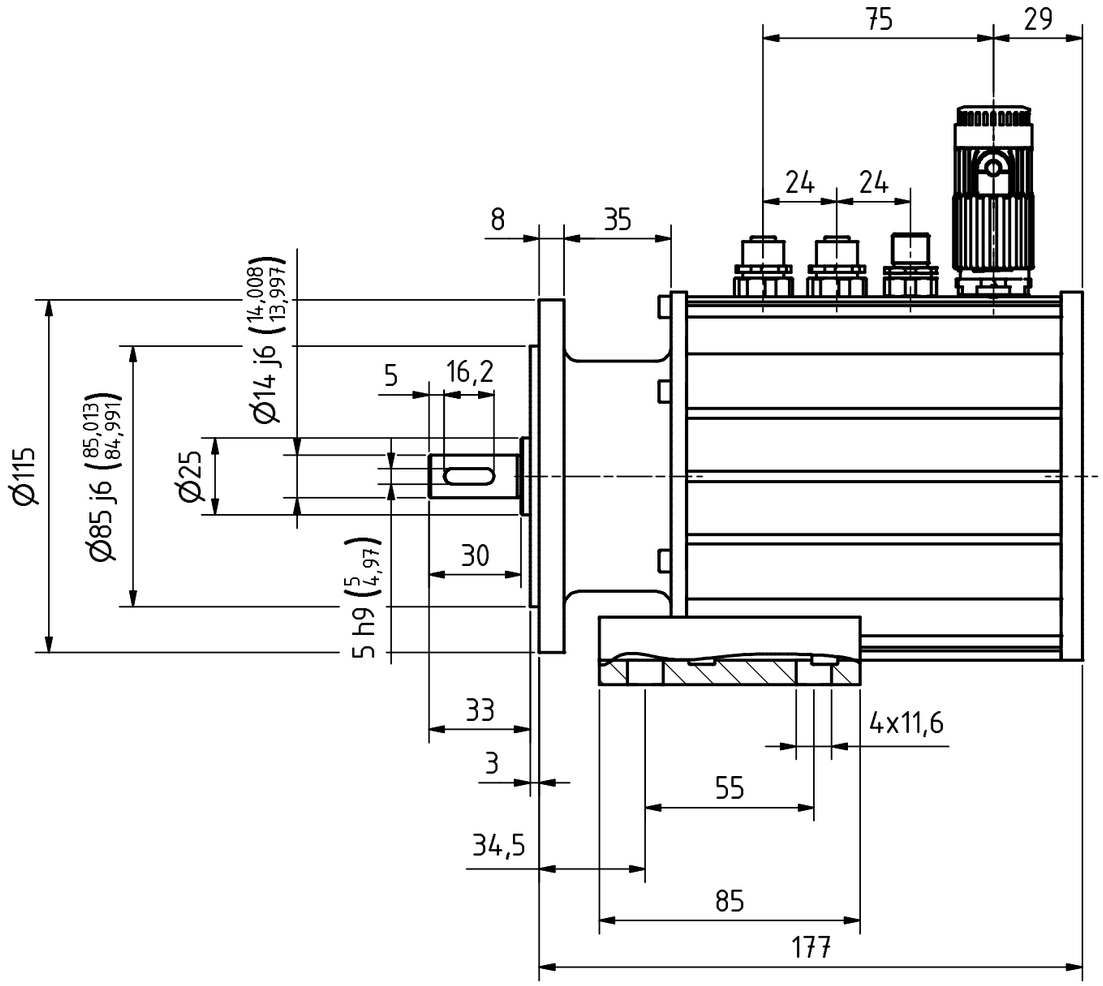

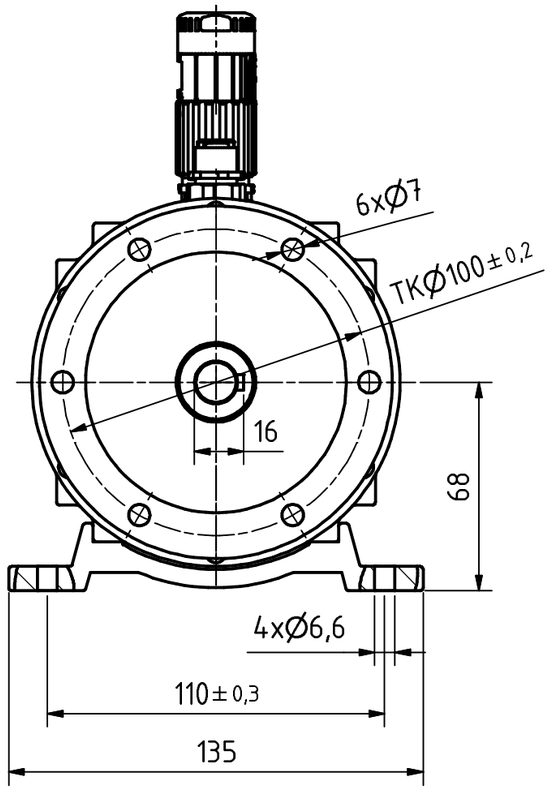

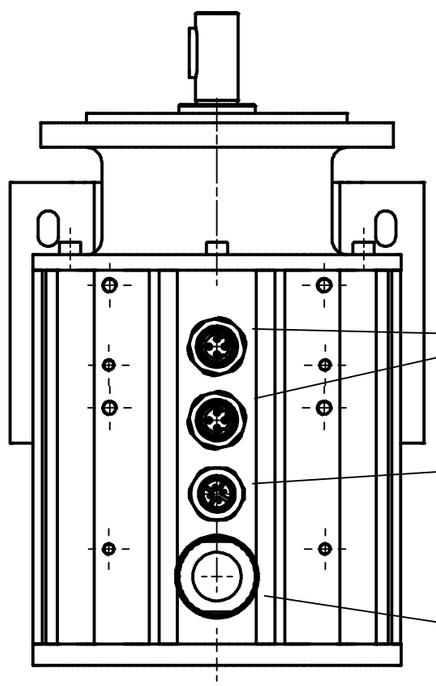

2 x 4pol. M12-Buchse, d-codiert
2 x 4pin. M12-female-connector, d-coded

4pol. M12-Stecker, a-codiert
4pin. M12-connector, a-coded

12pol. Stecker
12pin. connector

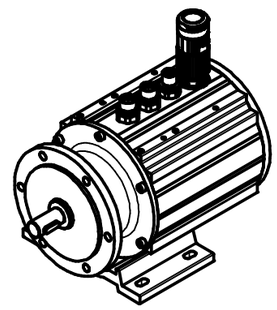

Artikel-Nr. und Steckerbelegung: siehe Datenblatt
Article-No. and pin connections: see data sheet

TR-Electronic GmbH
Eglishalde 6
D-78647 Trossingen
phone +49 7425 228.0
www.tr-electronic.de

Zust.	Änderungen	Datum	Name
1	Ansicht ergänzt	15.04.14	Flaig

	Datum	Name
Erstellt	14.04.2014	FLAIG
Bearb.	15.04.2014	FLAIG
Gepr.	15.04.2014	NEMECZ
Norm		

www.tr-electronic.de
DXF+Info:
info@tr-electronic.de

Maßstab 1:2 DIN A3 Projekt-Nr.:

Zeichnungs-Nr. nur für diese Ausführung gültig
Drawing-No. only for this type valid

CEV-115-M, 85er Zentr.

Zeichnungs-NR../Drawing-No.:
04-CEV115M-M0044

Blatt 1
1 Bl