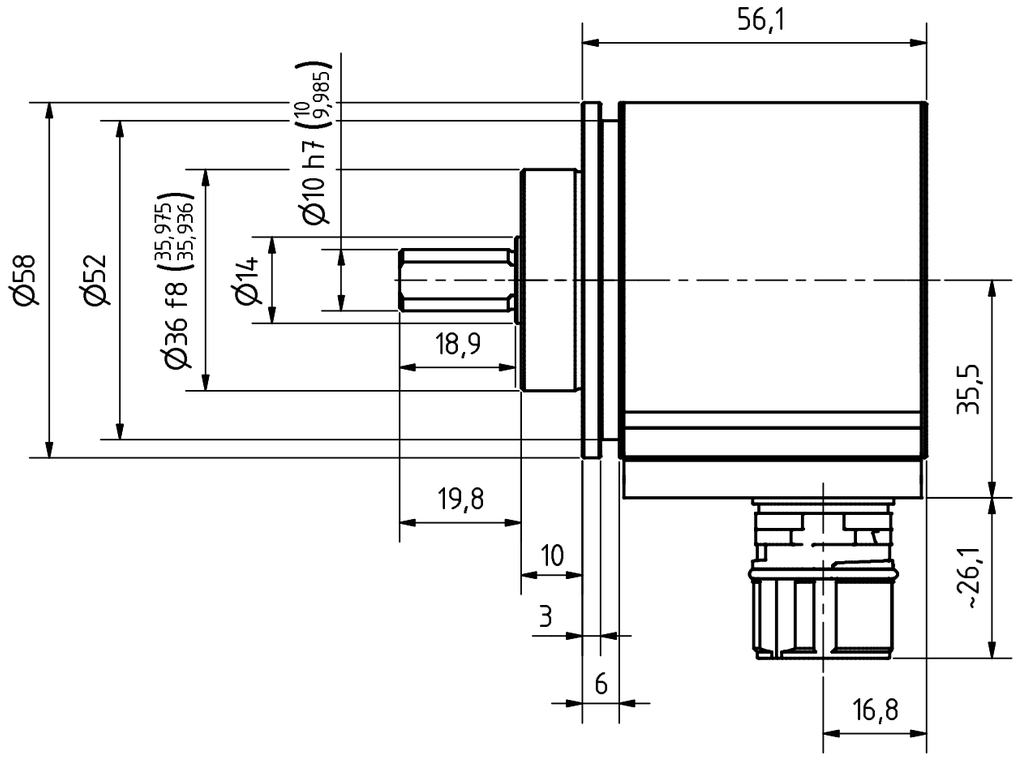

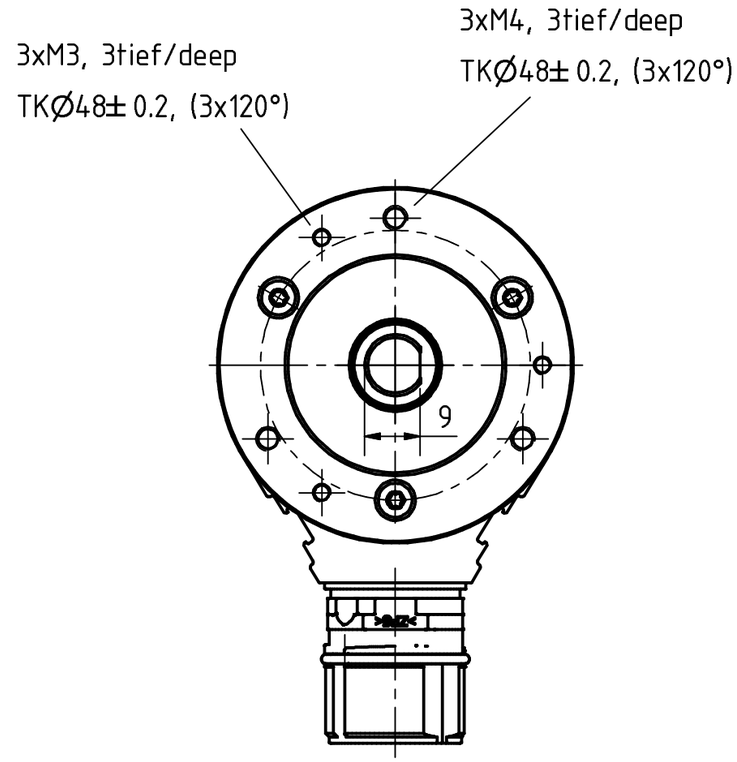

12pol. Stecker
12pin. connector

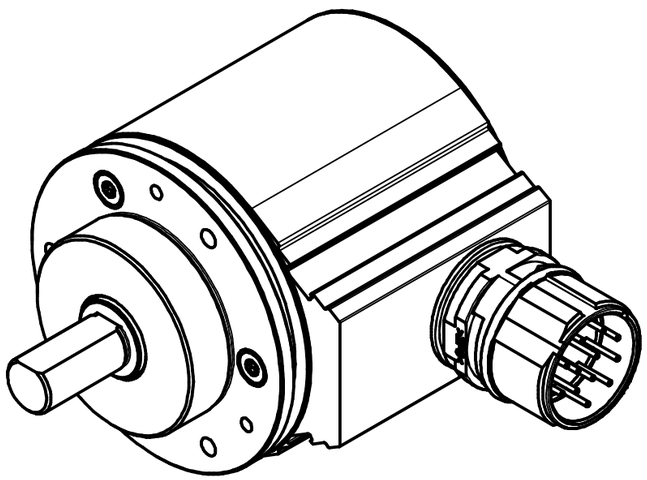

Artikel-Nr. und Steckerbelegung: siehe Datenblatt
Article-No. and pin connections: see data sheet

TR-Electronic GmbH
Eglishalde 6
D-78647 Trossingen
phone +49 7425 228.0
www.tr-electronic.de

Zust.	Änderungen	Datum	Name

	Datum	Name
Erstellt	23.02.2018	FLAIG
Bearb.	23.02.2018	FLAIG
Gepr.	26.02.2018	NEMECZ
Norm		

www.tr-electronic.de
DXF+Info:
info@tr-electronic.de

Maßstab DIN A3 | Projekt-Nr.:

Zeichnungs-Nr. nur für diese Ausführung gültig
Drawing-No. only for this type valid

CEV-582-M, 36er Zentr.

Zeichnungs-NR../Drawing-No.: 04-CEV582M-M0025

Blatt 1 / 1 Bl