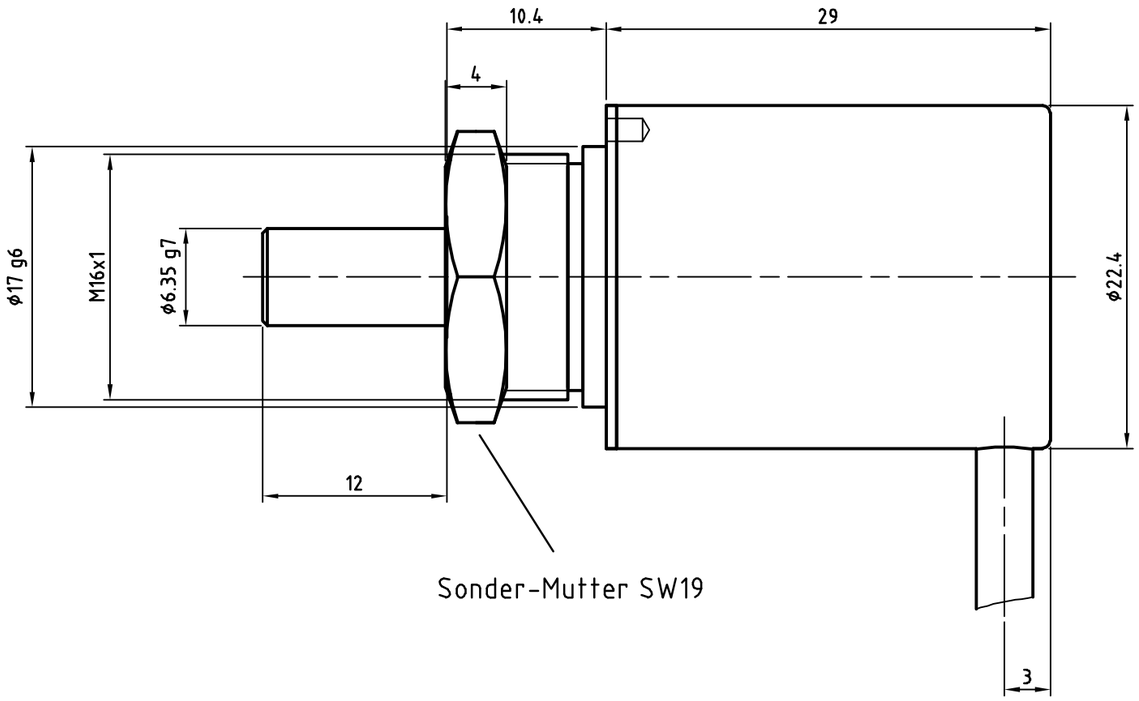

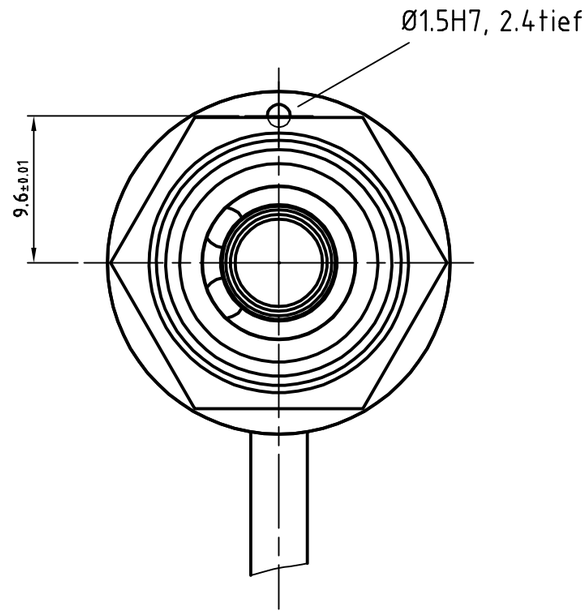

Zul. Wellenbelastung am Wellenende

$F_{ax.}$ =10 N; $F_{rad.}$ =20 N (L=3,9x10^{+9}Umdreh. / 200 U/min./ + 40°C)

zul. Drehzahl max. 1000 U/min.

höhere Drehzahlen auf Anfrage

ø17	g6	-0.006 -0.017	16.994 16.983
ø6.35	g7	-0.005 -0.02	6.345 6.33
Dimensions	Tolerances		

Artikel-Nr. und Steckerbelegung: siehe Datenblatt
Article-No. and pin connections: see data sheet

TR Electronic GmbH
Eglishalde 6
78647 Trossingen
Telefon 07425/228-0

Zust.	Änderung	Datum	Name
1	Ø6.33g7 in Ø6.35g7	19.08.10	Flaig

	Datum	Name
Erstellt	22.01.2010	FLAIG
Bearb.	19.08.2010	FLAIG
Gepr.		
Norm		

www.tr-electronic.de
DXF+Info:
info@tr-electronic.de

Maßstab 2.5:1 DIN A3 | Projekt-Nr.:

Zeichnungs-Nr. nur für diese Ausführung gültig
Drawing-No. only for this type valid

CMV-22-M

Zeichnungs-NR../Drawing-No.: 04-CMV22M-M0006

Blatt 1