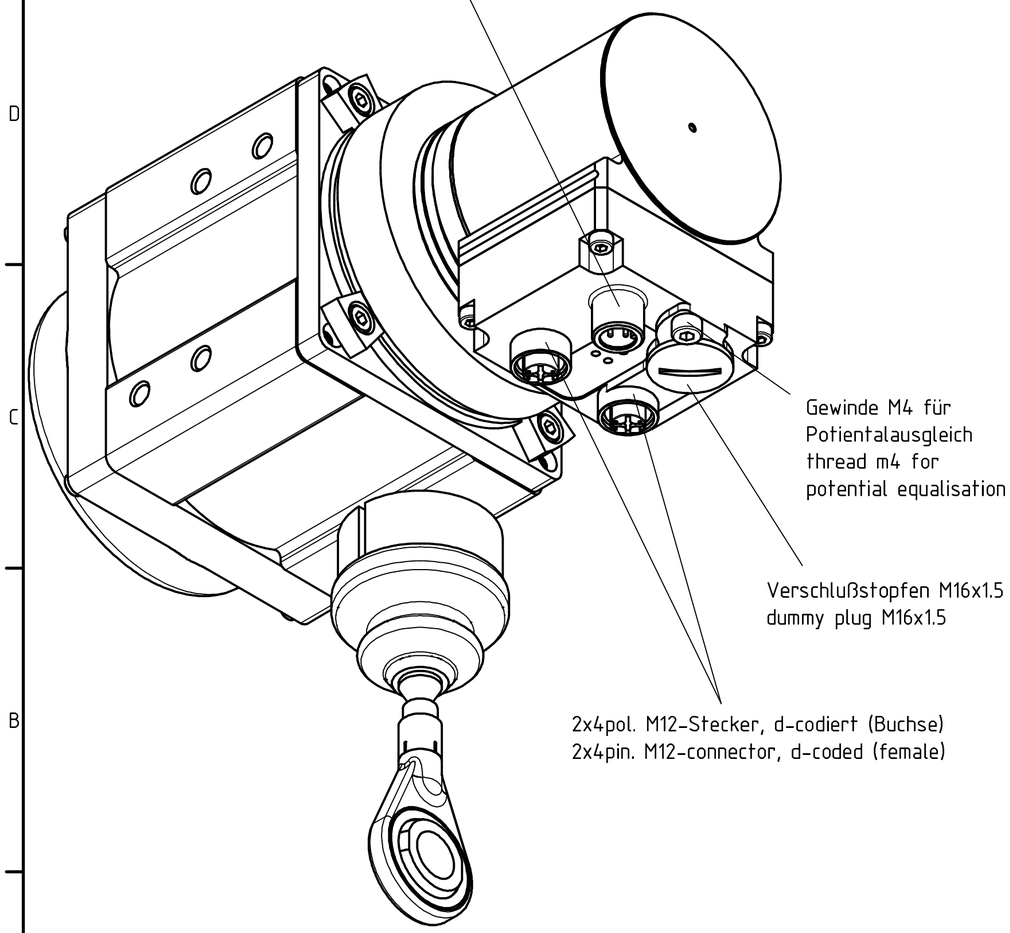

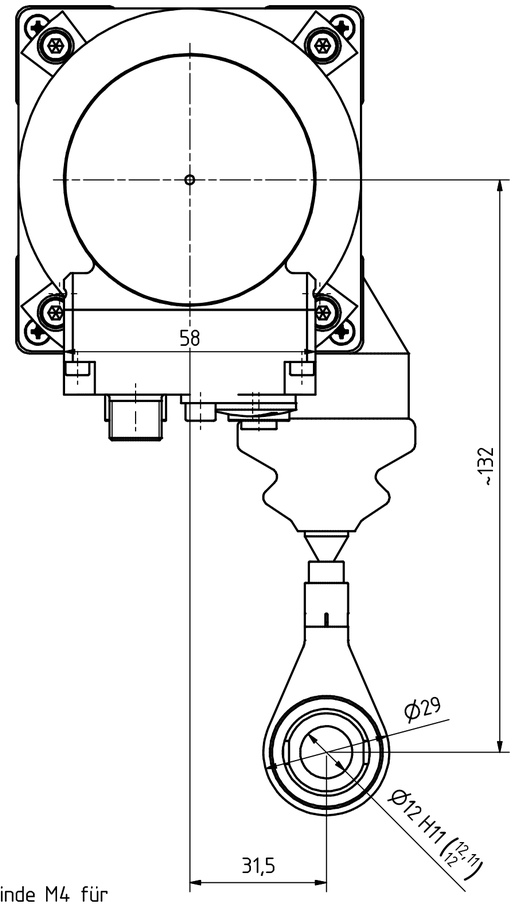

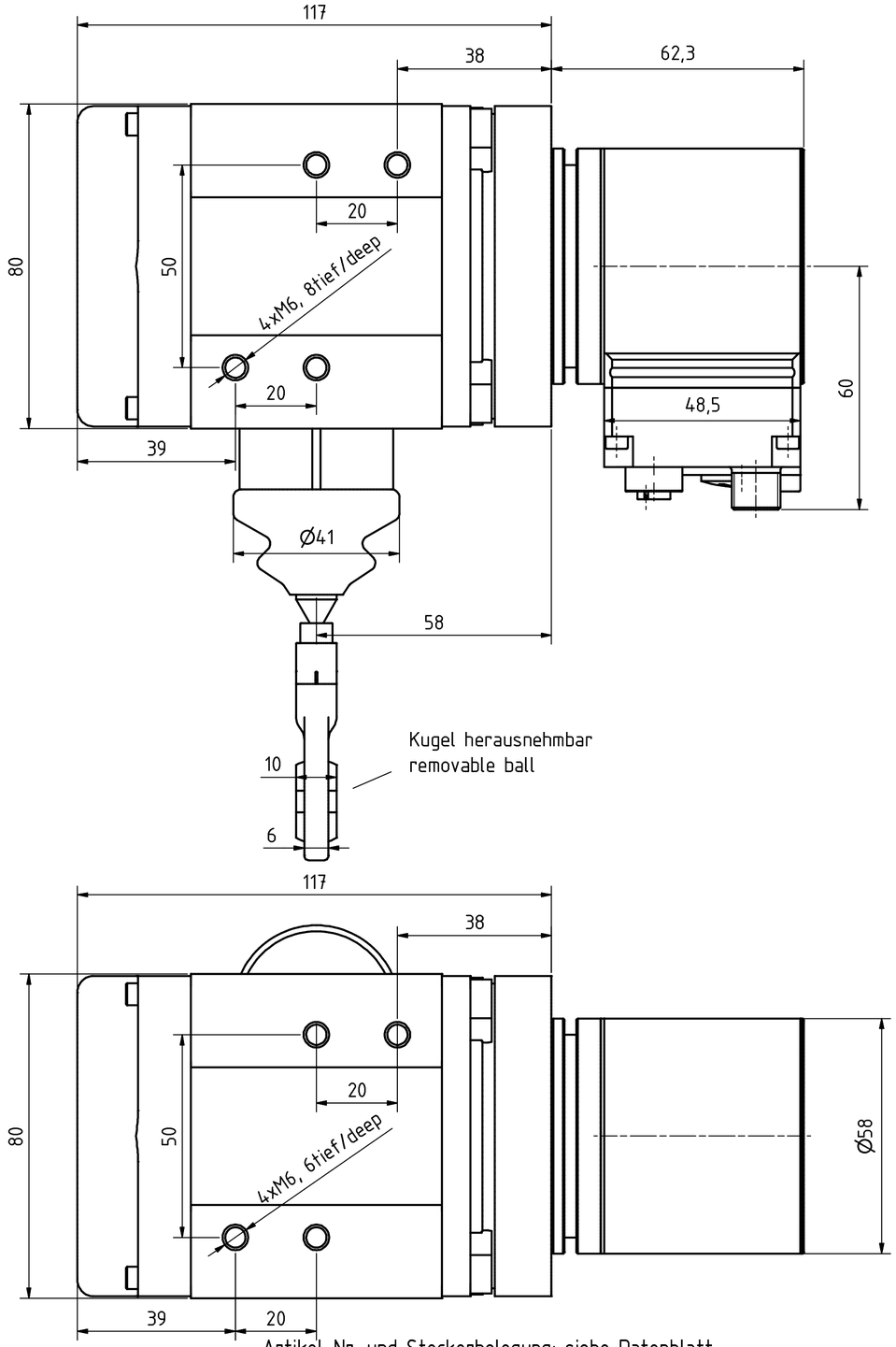

Artikel-Nr. und Steckerbelegung: siehe Datenblatt
Article-No. and pin connections: see data sheet

Seillänge	3m	cable length	3m
Übersetzung	ca. 5Umdr./m (individueller Wert siehe Typenschild)	gear ratio	ca. 5turn/m (individual value see type plate)
Übers.-Genauigkeit	0.05%	accuracy gear ratio	0.05%
Feder-Rückzugkraft	7N (Anfang) / 14N (Ende)	spring pull-back power	7N (origin) / 14N (end)
max. Verstellgeschwindigkeit	2m/s	max. control speed	2m/s
Seildurchmesser	1.35	cable Ø	1.35

TR-Electronic GmbH
Eglishalde 6
D-78647 Trossingen
phone +49 7425 228.0
www.tr-electronic.de

Zust.	Änderungen	Datum	Name
1	Bushaube	29.06.17	Flaig

	Datum	Name
Erstellt	28.11.2016	FLAIG
Bearb.	29.06.2017	FLAIG
Gepr.	17.07.2017	NEMECZ
Norm		

www.tr-electronic.de
DXF+Info:
info@tr-electronic.de

Maßstab 1:1 DIN A2 Projekt-Nr.:

Zeichnungs-Nr. nur für diese Ausführung gültig
Drawing-No. only for this type valid

CMW-582-M, pull of rope encoder
0-3m rope

Zeichnungs-NR../Drawing-No.: 04-CMW582M-M0001

Blatt 1 / 1 Bl.