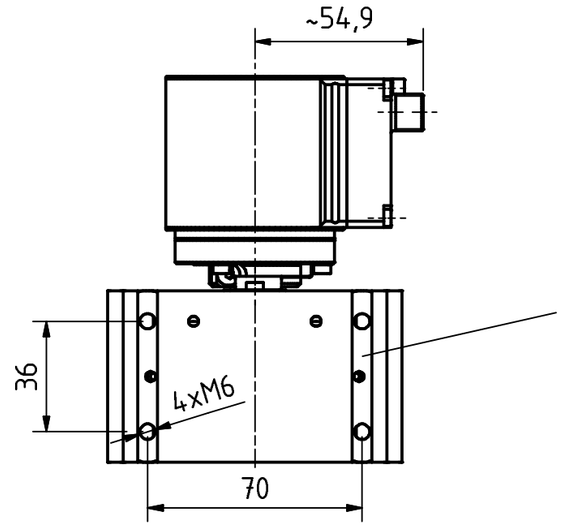

Nutenstein (2x)
in beliebiger Position/Seite eingeschoben
slot nut (2x)
slidable to any position/side

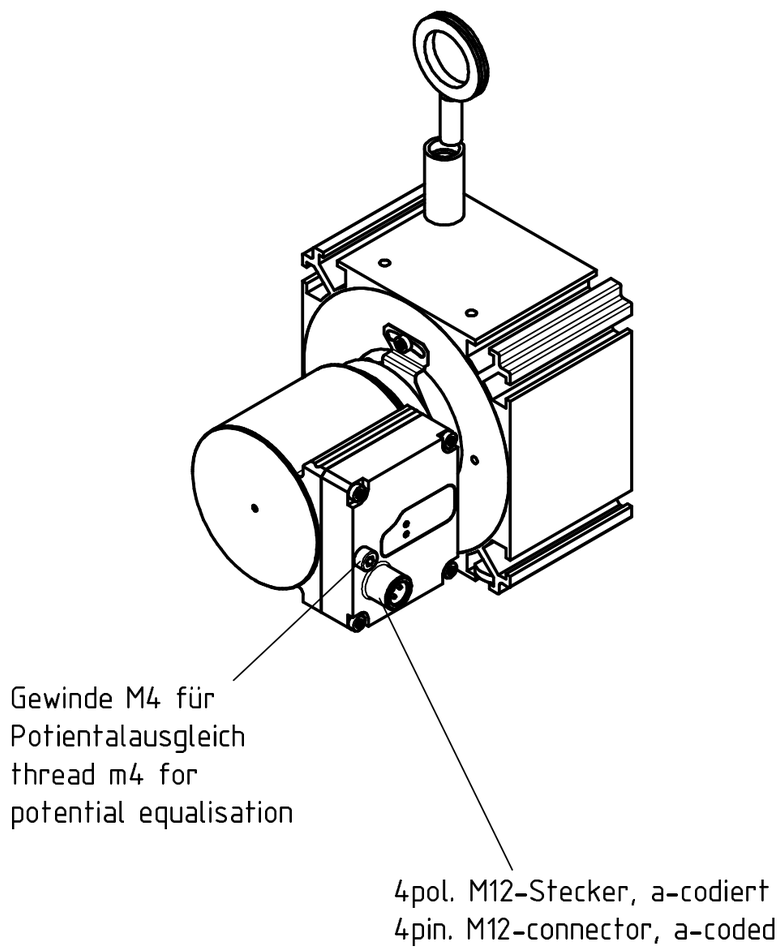

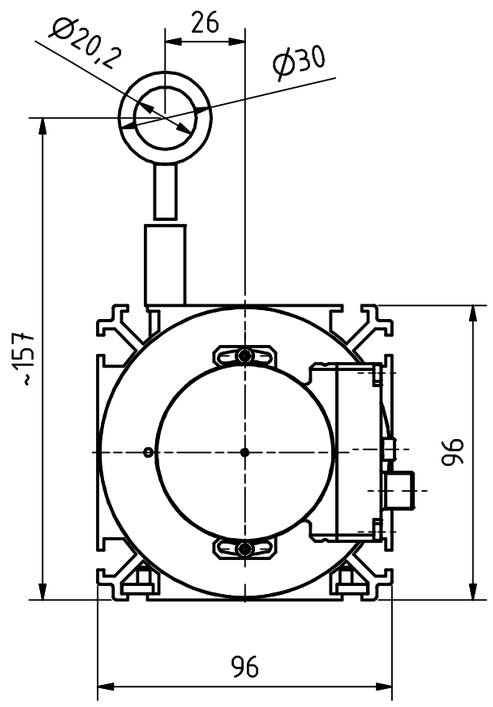

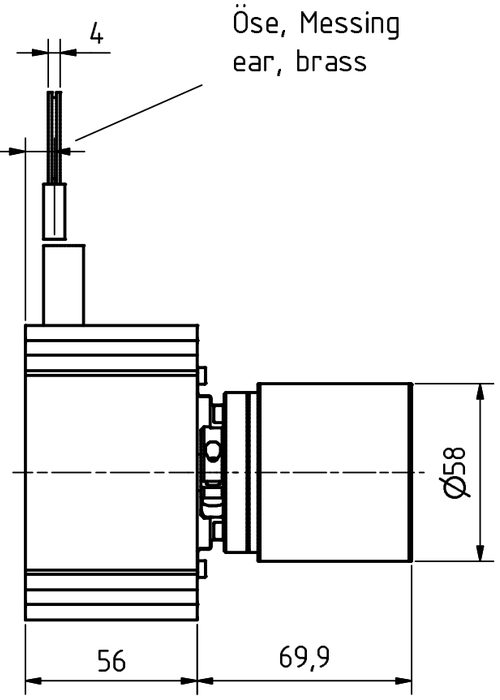

Artikel-Nr. und Steckerbelegung: siehe Datenblatt
Article-No. and pin connections: see data sheet

TR-Electronic GmbH
Eglishalde 6
D-78647 Trossingen
phone +49 7425 228.0
www.tr-electronic.de

Zust.	Änderungen	Datum	Name

	Datum	Name
Erstellt	24.08.2018	FLAIG
Bearb.	24.08.2018	FLAIG
Gepr.	24.08.2018	NEMECZ
Norm		

www.tr-electronic.de
DXF+Info:
info@tr-electronic.de

Maßstab 1:2 DIN A3 Projekt-Nr.:

Zeichnungs-Nr. nur für diese Ausführung gültig
Drawing-No. only for this type valid

CMW-582-M, pull of rope encoder
ME, 2m rope

Zeichnungs-NR../Drawing-No.:
04-CMW582M-M0035

Blatt 1
1 Bl