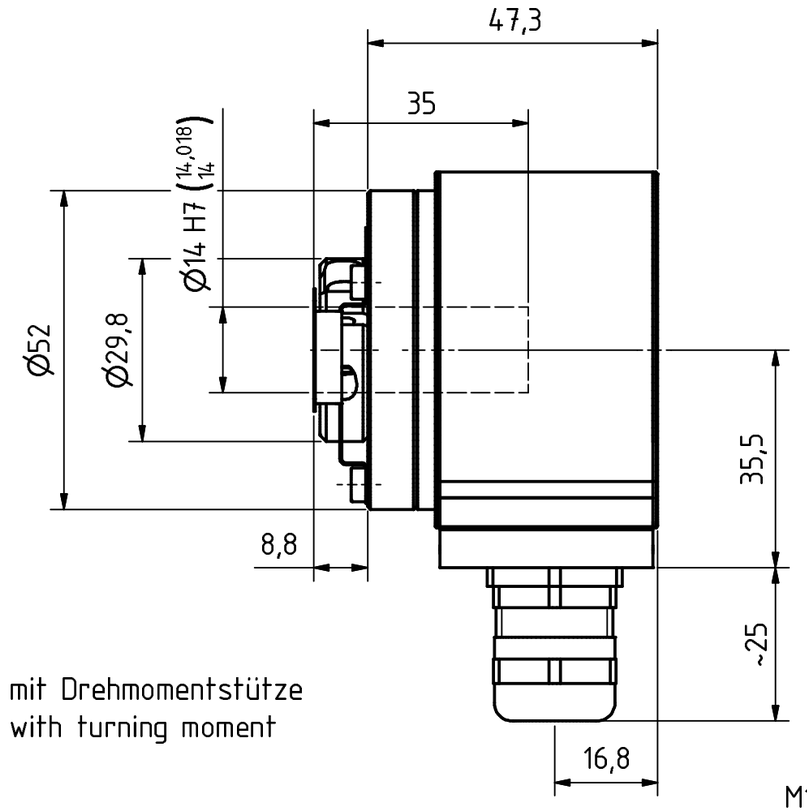

mit Drehmomentstütze
with turning moment

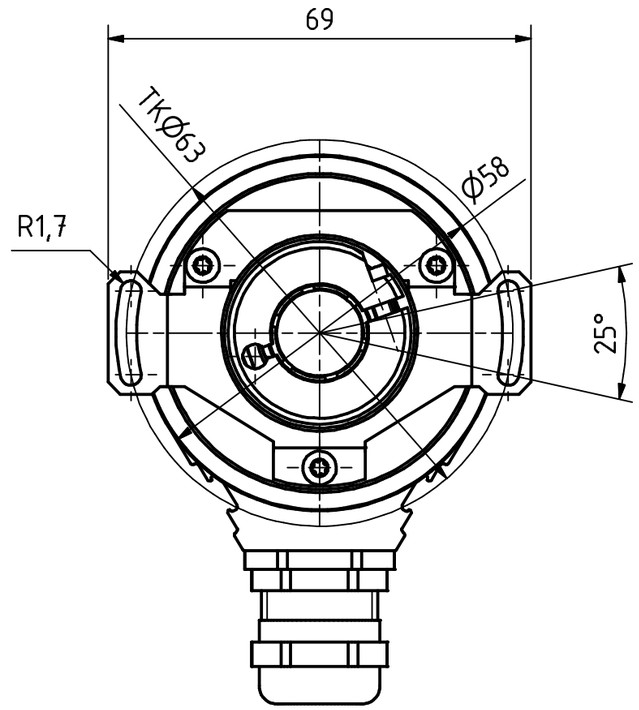

M16x1.5, SW20, für Kabel/for cable Ø5-10

Biegeradius Kabel 15xØ bezogen auf Standardkabel
Unitronic FD-CP

Bending cable radius 15xØ for cabletype
Unitronic FD-CP

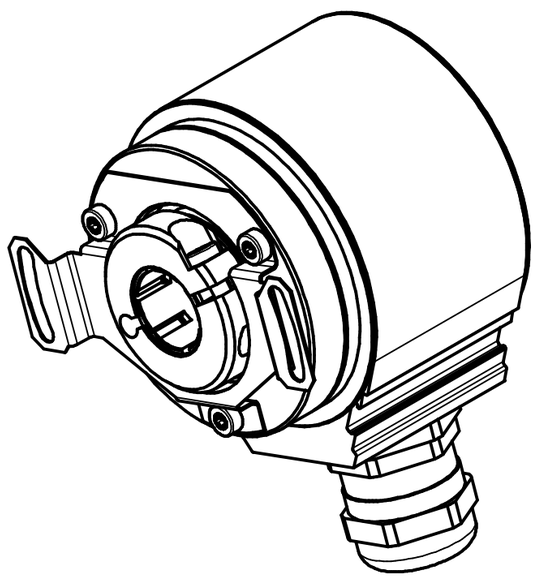

Artikel-Nr. und Steckerbelegung: siehe Datenblatt
Article-No. and pin connections: see data sheet

TR-Electronic GmbH
Eglishalde 6
D-78647 Trossingen
phone +49 7425 228.0
www.tr-electronic.de

	Datum	Name
Erstellt	23.07.2014	FLAIG
Bearb.	23.07.2014	FLAIG
Gepr.	23.07.2014	NEMECZ
Norm		

Zust.	Änderungen	Datum	Name

www.tr-electronic.de
DXF+Info:
info@tr-electronic.de

Maßstab 1:1 DIN A3 Projekt-Nr.:

Zeichnungs-Nr. nur für diese Ausführung gültig
Drawing-No. only for this type valid

IES-58:2, Ø14H7

Zeichnungs-NR../Drawing-No.:
04-IES58:2-M0004

Blatt 1
1 Bl