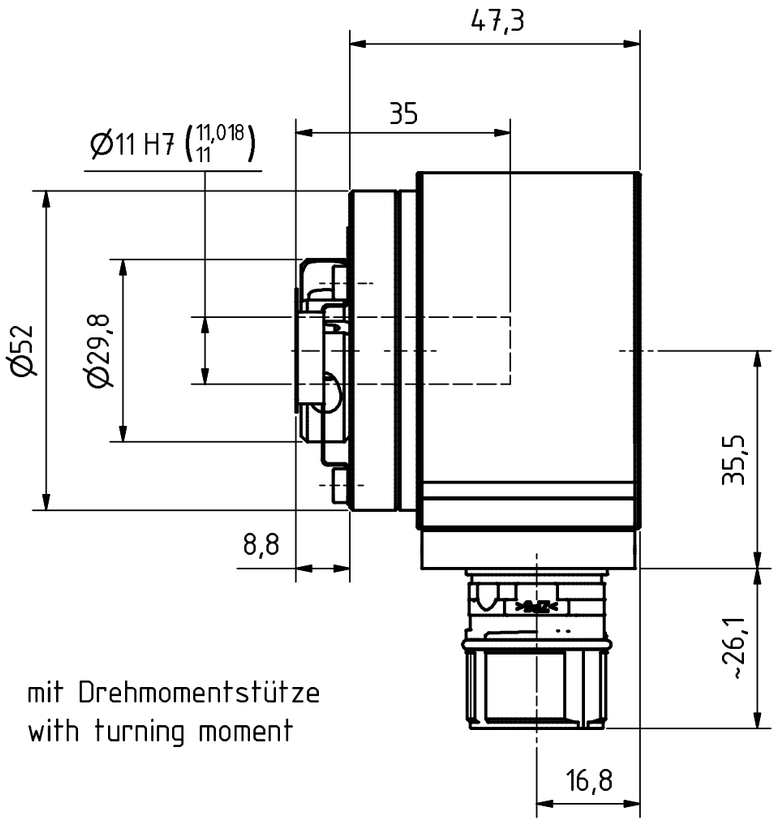

mit Drehmomentstütze
with turning moment

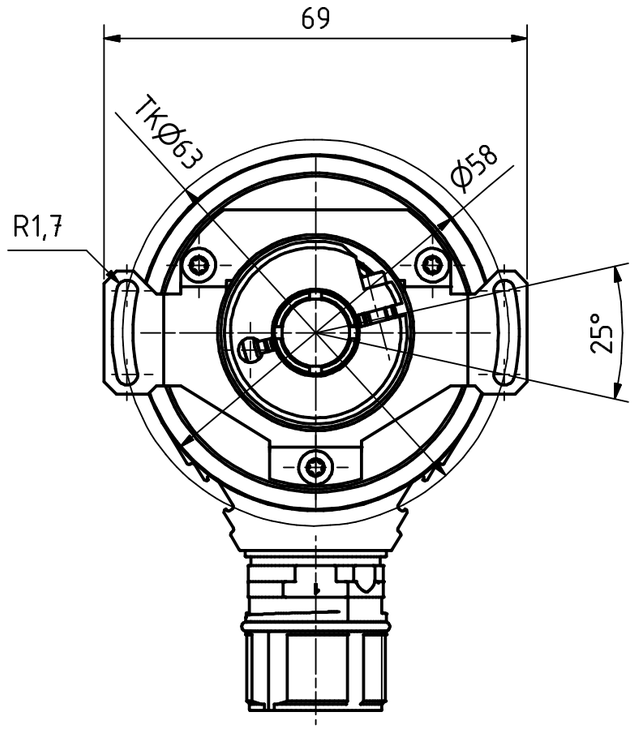

12pol. Stecker
12pin. connector

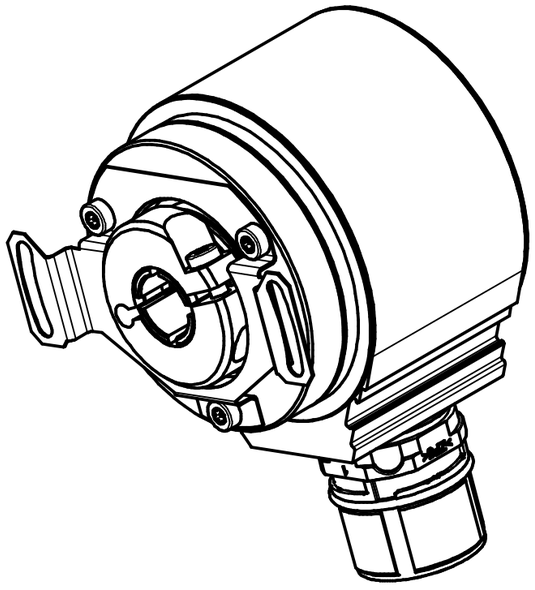

Artikel-Nr. und Steckerbelegung: siehe Datenblatt
Article-No. and pin connections: see data sheet

TR-Electronic GmbH
Eglishalde 6
D-78647 Trossingen
phone +49 7425 228.0
www.tr-electronic.de

	Datum	Name
Erstellt	21.06.2016	NEMECZ
Bearb.	21.06.2016	NEMECZ
Gepr.	04.07.2016	FLAIG
Norm		

Zust.	Änderungen	Datum	Name

www.tr-electronic.de
DXF+Info:
info@tr-electronic.de

Maßstab 1:1 DIN A3 Projekt-Nr.:

Zeichnungs-Nr. nur für diese Ausführung gültig
Drawing-No. only for this type valid

IES582 - Ø11H7

Zeichnungs-NR../Drawing-No.:
04-IES58:2-M0016

Blatt 1
1 Bl