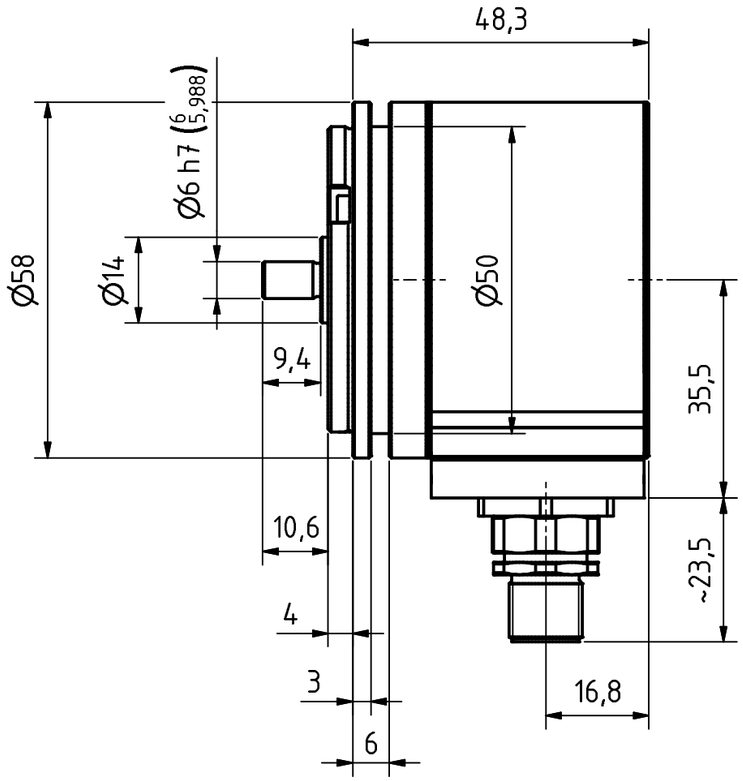

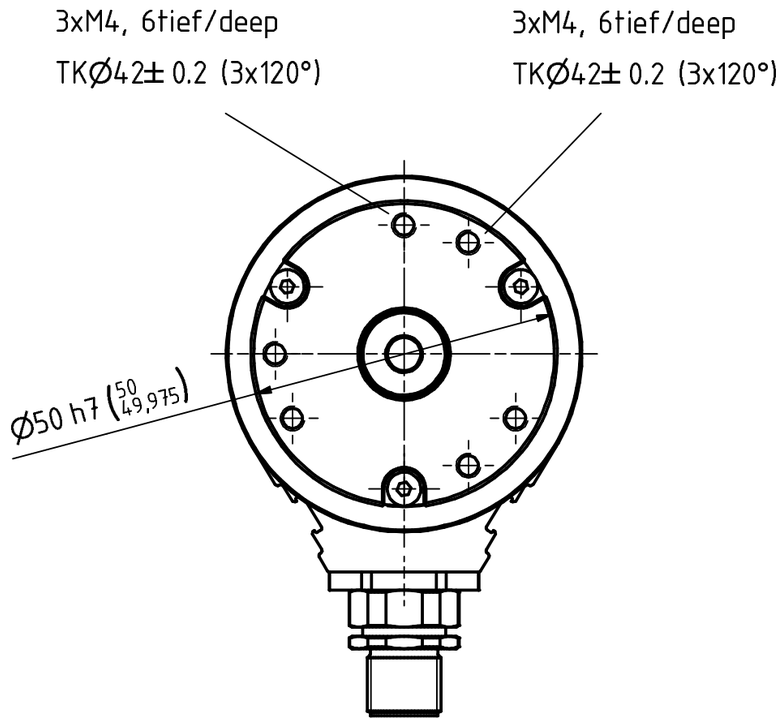

8pol. M12 Stecker (a-codiert)
8pin. M12 connector (a-coded)

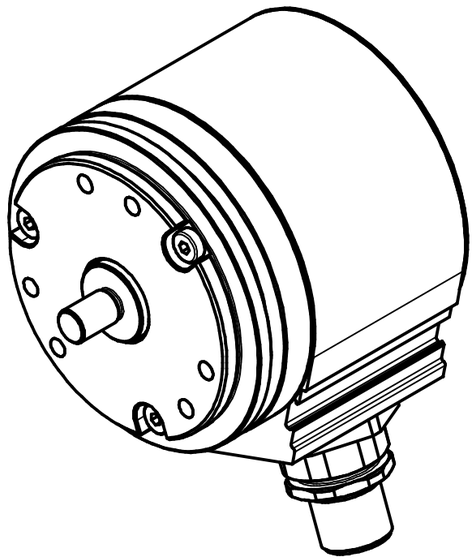

Artikel-Nr. und Steckerbelegung: siehe Datenblatt
Article-No. and pin connections: see data sheet

TR-Electronic GmbH
Eglishalde 6
D-78647 Trossingen
phone +49 7425 228.0
www.tr-electronic.de

Zust.	Änderungen	Datum	Name
1	Überarbeitung	04.01.17	Flaig

	Datum	Name
Erstellt	05.03.2015	FLAIG
Bearb.	04.01.2017	FLAIG
Gepr.	10.01.2017	NEMECZ
Norm		

www.tr-electronic.de
DXF+Info:
info@tr-electronic.de

Maßstab 1:1 DIN A3 Projekt-Nr.:

Zeichnungs-Nr. nur für diese Ausführung gültig
Drawing-No. only for this type valid

IEV-58:2, 50er Zentr.

Zeichnungs-NR../Drawing-No.:
04-IEV58:2-M0016

Blatt 1
1 Bl