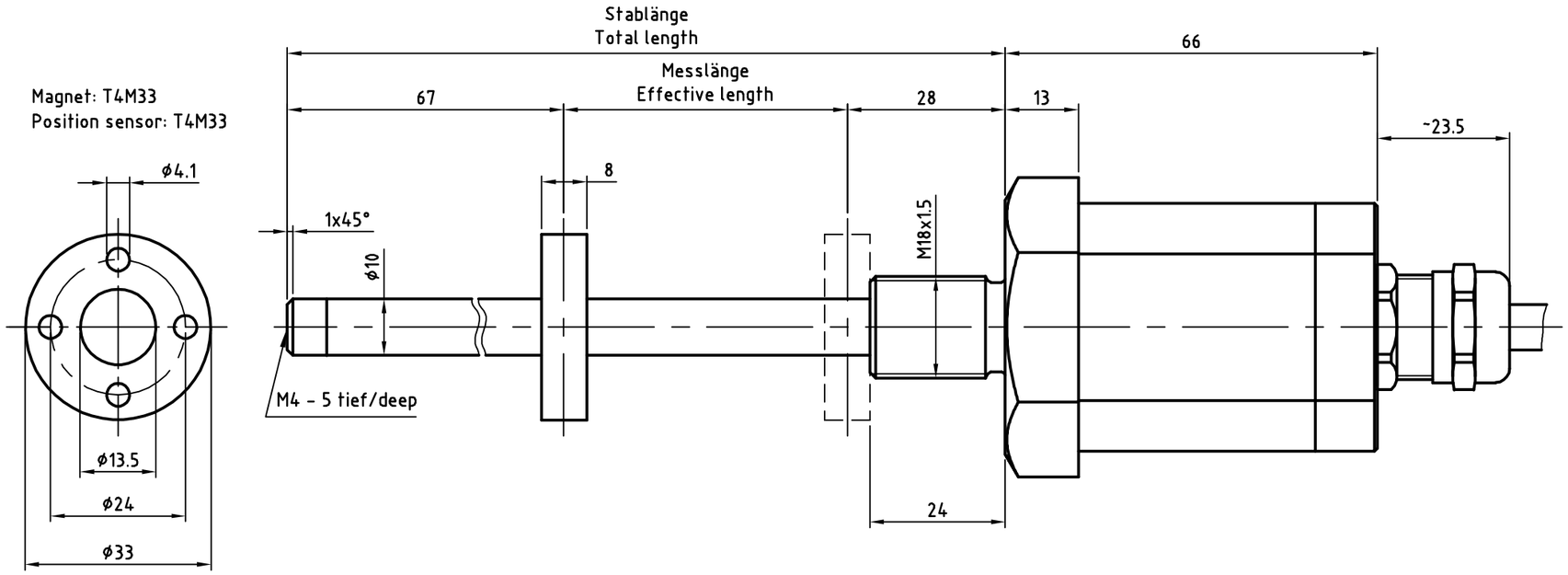

Ansicht ohne Magnet
View without position sensor

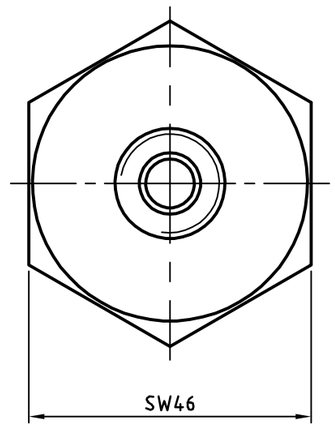

Artikel-Nr. und Steckerbelegung: siehe Datenblatt
Article-No. and pin connections: see data sheet

TR Electronic GmbH
Eglishalde 6
78647 Trossingen
Telefon 07425/228-0

Zust.	Änderung	Datum	Name

	Datum	Name
Erstellt	21.09.2016	STIER
Bearb.	21.09.2016	STIER
Gepr.		
Norm		

www.tr-electronic.de
DXF+Info:
info@tr-electronic.de

Maßstab 1:1 DIN A3 Projekt-Nr.:

Zeichnungs-Nr. nur für diese Ausführung gültig
Drawing-No. only for this type valid

LMRI-46, Kabelabgang M18x1,5, Stabspitzenlagerung

Zeichnungs-NR../Drawing-No.: 04-K339-V0008

Blatt 000
Bl