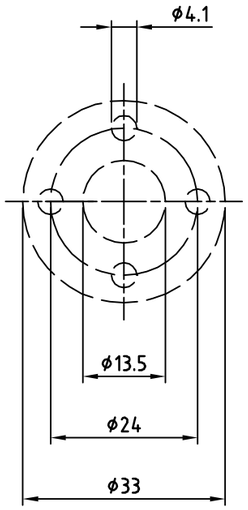

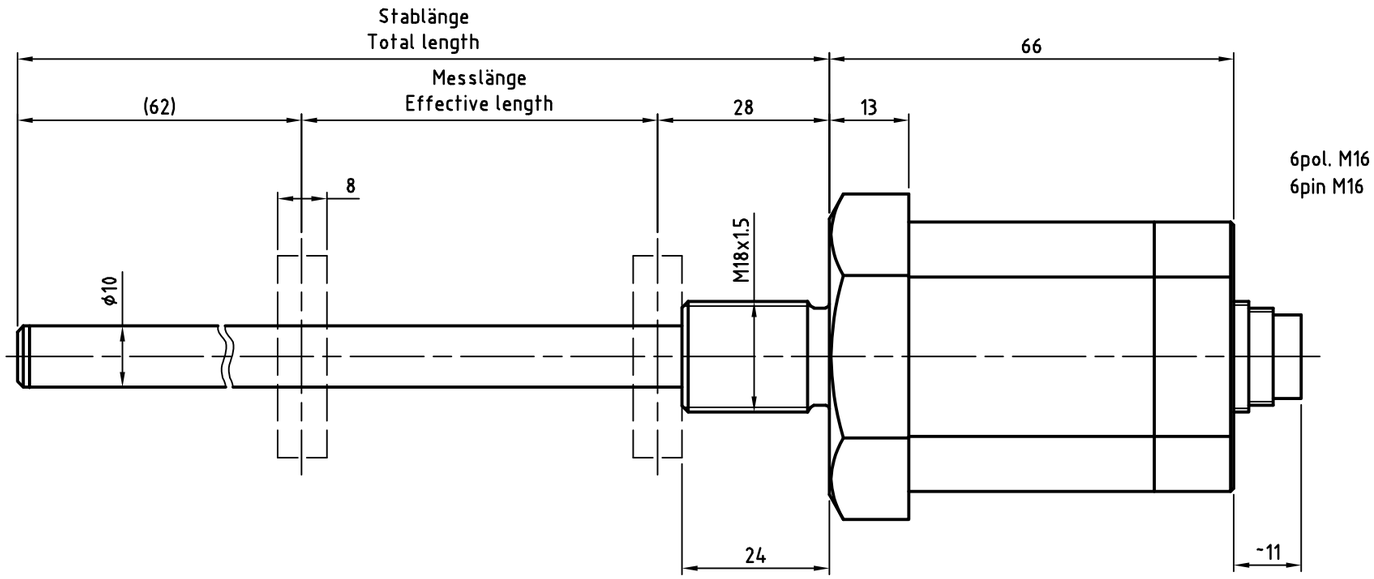

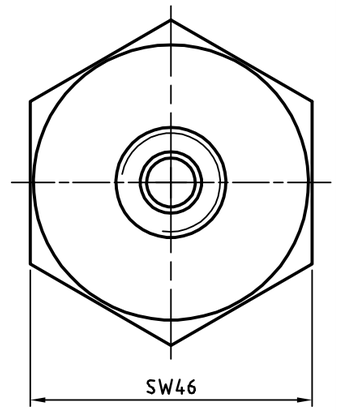

Artikel-Nr. und Steckerbelegung: siehe Datenblatt
Article-No. and pin connections: see data sheet

TR Electronic GmbH
Eglishalde 6
78647 Trossingen
Telefon 07425/228-0

	Datum	Name
Erstellt	30.01.2018	STIER
Bearb.	30.01.2018	STIER
Gepr.		
Norm		

www.tr-electronic.de
DXF+Info:
info@tr-electronic.de

Zust.	Änderung	Datum	Name

Maßstab 1:1 DIN A3 Projekt-Nr.:

Zeichnungs-Nr. nur für diese Ausführung gültig
Drawing-No. only for this type valid

LMRI-46, 6pol. M16
Gewinde M18x1.5

Zeichnungs-NR../Drawing-No.:
04-K339-V0042

Blatt 000
BL