CEV582M*4096/4096 DQ 36ZB10FL

1xM12 radial

Ref.: CEV582M-00150
27.06.2025
010102058202020201

Abb. ähnlich

Vorteile

- Bushaube axial oder radial
- Kompakter Industriestandard
- M12 Stecktechnik
- Salzwasserbeständig
- Univ. Motion Control Interface

Technische Daten zu CEV582M-00150

SCHRITTZAHL	4.096,000
UMDREHUNGEN	4.096,000
SCHNITTSTELLE	DRIVE CLIQ
CODE	BINAER
VERSORGUNGSSPANNUNG	10-30V
SCHUTZART	IP65
ARBEITSTEMPERATUR	-20°C… +75°C
FLANSCHART	ZB36
WELLENVARIANTE	VOLLWELLE
WELLENAUSFUEHRUNG	D10 L19,5 FLÄCHE
ANSCHLUSSART	1x M12 08-PIN A-CODE MALE
ANSCHLUSSRICHTUNG	RADIAL
STECKERBELEGUNGSNR	TR-ECE-TI-DGB-0318

Änderungen vorbehalten.

TR-Electronic GmbH
Eglishalde 6
78647 Trossingen
Tel. +49 (0) 7425 228-0
info@tr-electronic.de
www.tr-electronic.de

CEV582M*4096/4096 DQ 36ZB10FL

1xM12 radial

Ref.: CEV582M-00150
27.06.2025
010102058202020201

Technische Daten zu CEV582M-00150

ZEICHNUNGSNR	04-CEV582M-M0126
AL:	N
ECCN:	N
MTTFd [y] (T=45°C, DC=0) >=	100
UL-ZULASSUNGEN	USA+KANADA

Allgemeine Daten zu K-CEV58_2-DQ-1

Nennspannung - Kennwert	24 VDC
- Grenzwerte, min/max	11/30 VDC
Nennstrom, typisch - Kennwert	80 mA
- Zustand	ohne Last
Versorgung - Bei UL / CSA-Zulassung	gemäß NEC Klasse 2
Geräteausführung - Typ	Single-/Multi-Turn
Schrittzahl pro Umdrehung	4096
	8192
	16384
	32768
Anzahl Umdrehungen	1
	4096
Übertragungsrate - Kennwert	100 MBit/s
Preset-Schreibzyklen	>= 1 000 000
Parameter/Funktionen, änderbar	Auflösung
Parametrisierungsart	Werkseinstellung
Maximal Drehzahl, mechanisch	<= 12000 1/min
Wellenbelastung, axial/radial	<= 50 N, <= 100 N
Lagerlebensdauer	>= 3,9E+10 Umdrehungen
Lagerlebensdauer - Beiwerte - Drehzahl	6000 1/min
- Betriebstemperatur	60 °C

Änderungen vorbehalten.

TR-Electronic GmbH
Eglishalde 6
78647 Trossingen
Tel. +49 (0) 7425 228-0
info@tr-electronic.de
www.tr-electronic.de

CEV582M*4096/4096 DQ 36ZB10FL

1xM12 radial

Ref.: CEV582M-00150
27.06.2025
010102058202020201

Allgemeine Daten zu K-CEV58_2-DQ-1

- Wellenbelastung, axial/radial	= 60 %
Angriffspunkt, Wellenbelastung	Flansch + 10 mm
Wellenausführung - Wellendurchmesser [mm]	6
- Wellendurchmesser [mm]	8
- Wellendurchmesser [mm]	10
- Wellendurchmesser [mm]	12
- Wellendurchmesser ["]	1/4
- Wellendurchmesser ["]	3/8
- Wellendurchmesser ["]	1/2
Winkelbeschleunigung	<= 1,0E+5 rad/s²
Trägheitsmoment, typisch	1,3E-6 kg m²
Anlaufdrehmoment, 20 °C	2 Ncm
Masse, typisch	0,3 kg

Umgebungsbedingungen

Vibration	DIN EN 60068-2-6
- Kennwert	<= 100 m/s²
- Sinus	50…2000 Hz
Schock	DIN EN 60068-2-27
- Kennwert	<= 1000 m/s²
- Halbsinus	6 ms
Störfestigkeit	DIN EN 61000-6-2
Störaussendung	DIN EN 61000-6-3
Arbeitstemperatur - Standard	-20…+75 °C
- Optional	-40…+85 °C;
Lagertemperatur, trocken	-30…+85 °C
Relative Luftfeuchte	98 %, keine Betauung
Schutzart - Standard	IP65
- Optional	erweitert auf IP67
Beständigkeit - gegen Salz (Seewasser)	DIN EN IEC 60068-2-52

Änderungen vorbehalten.

TR-Electronic GmbH
Eglishalde 6
78647 Trossingen
Tel. +49 (0) 7425 228-0
info@tr-electronic.de
www.tr-electronic.de

CEV582M*4096/4096 DQ 36ZB10FL

1xM12 radial

Ref.: CEV582M-00150
27.06.2025
010102058202020201

Umgebungsbedingungen

- Prüfverfahren	Prüfverfahren 1
- ausgenommen sind	Anbauteile

Änderungen vorbehalten.

TR-Electronic GmbH
Eglishalde 6
78647 Trossingen
Tel. +49 (0) 7425 228-0
info@tr-electronic.de
www.tr-electronic.de

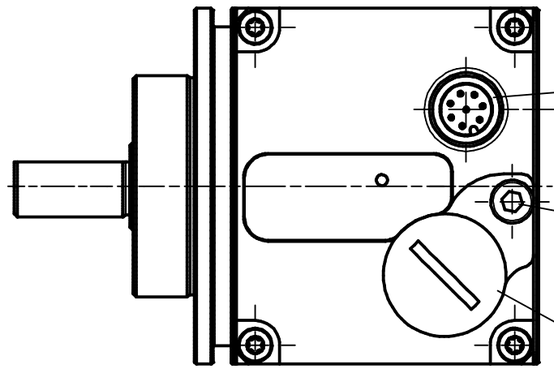

8pol. M12-Stecker, a-codiert
8pin. M12-male-connector, a-coded

Gewinde M4 für
Potientalausgleich
thread m4 for
potential equalisation

Verschlußstopfen M16x1.5
dummy plug M16x1.5

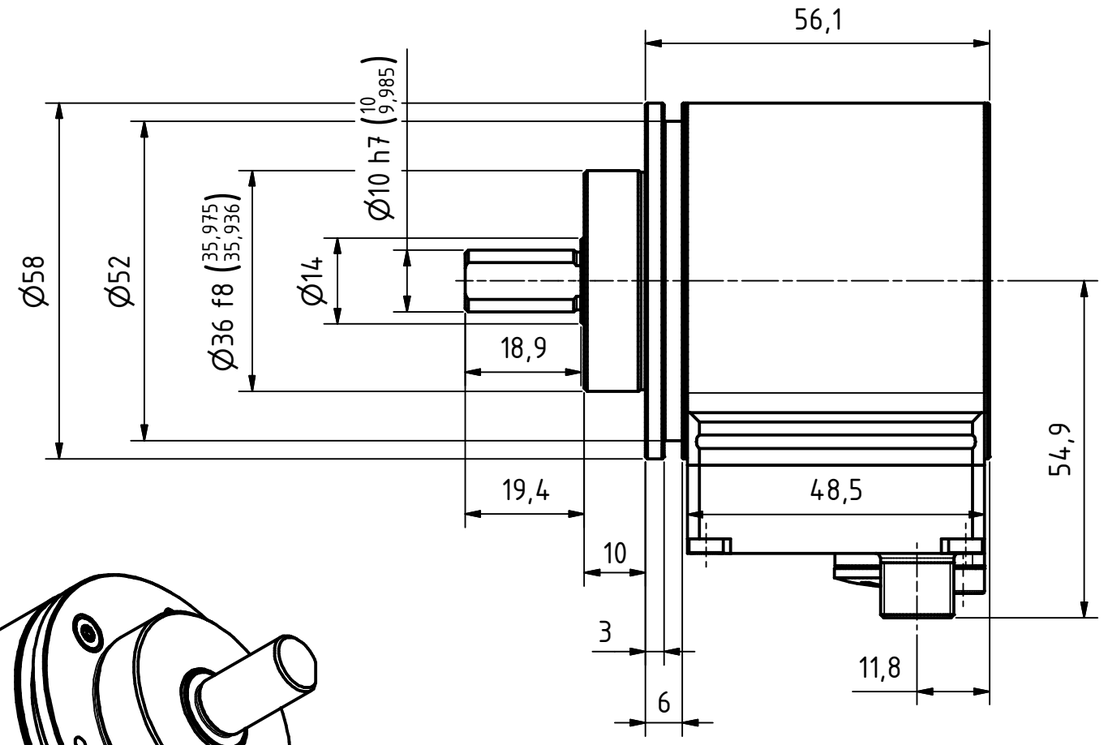

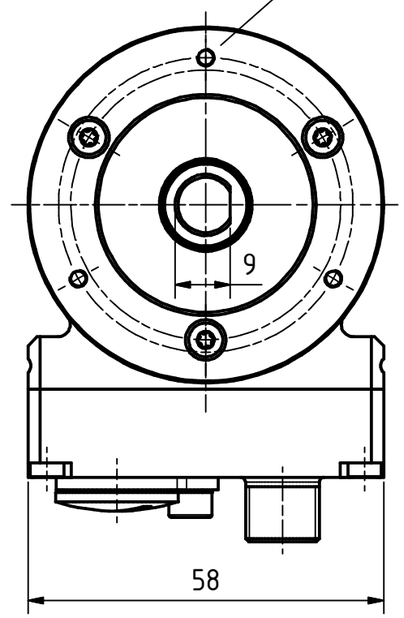

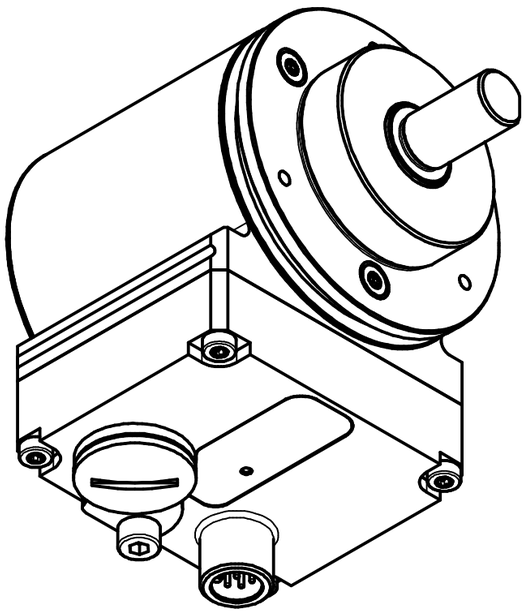

Artikel-Nr. und Steckerbelegung: siehe Datenblatt
Article-No. and pin connections: see data sheet

TR Electronic GmbH
Eglishalde 6
D-78647 Trossingen
Tel. +49 7425 228-0
www.tr-electronic.de

Zust.	Änderungen	Datum	Name
2	Bushaube	10.08.2021	FLA
1	Bemaßung ergänzt	16.04.18	Flaig

	Datum	Name
Erstellt	27.02.2019	FLAIG
Bearb.	10.08.2021	FLAIG
Gepr.	10.08.2021	NEMECZ
Norm		

www.tr-electronic.de
DXF+Info:
info@tr-electronic.de

EDV-Nr.:

Tolerierung ISO 8015 | Maßstab 1 : 1 | DIN A3

Zeichungs-Nr. nur für diese Ausführung gültig
Drawing-No. only für this type valid

CEV-582-M, 36er Zentr.

Zeichnungs-Nr.: / Drawing-No.: 04-CEV582M-M0126

Blatt 1 / 1 Bl

Dok.Art. IDW | Teil-Dok. 000 | Dok.Vs. 01

Steckerbelegung / Pin assignment

Baureihe 582 / 802 / 1102 DRIVE-CLiQ

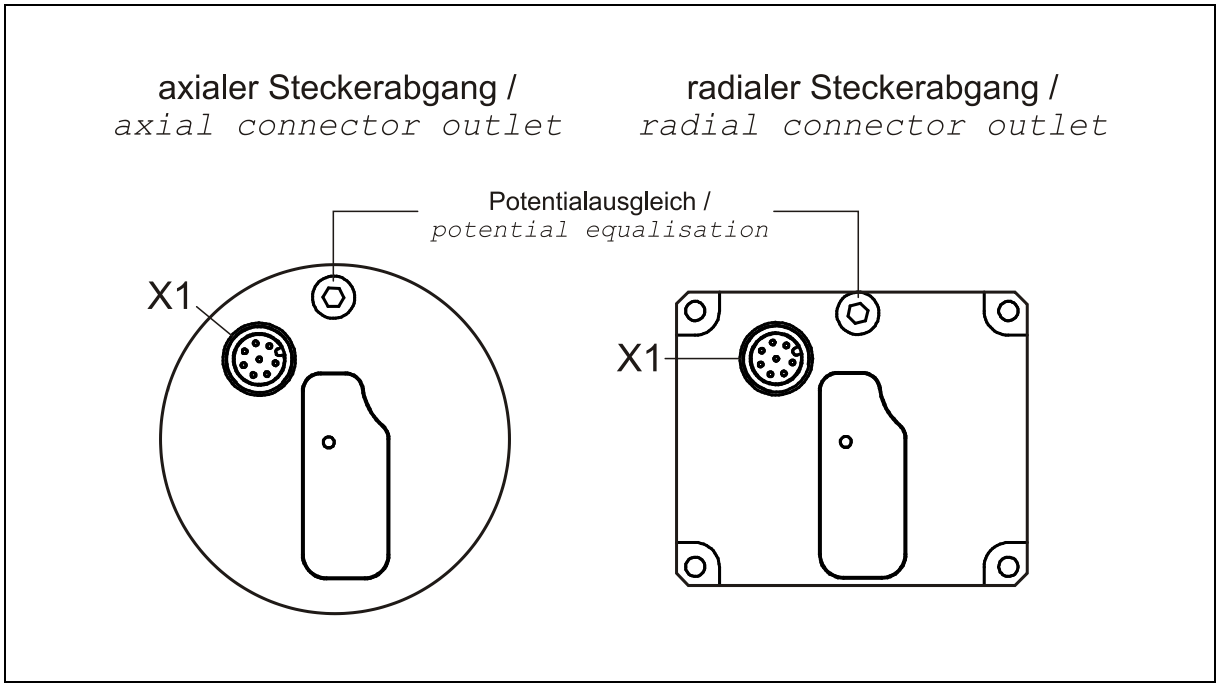

Die Schirmung ist großflächig auf das Gegensteckergehäuse aufzulegen! /
The shielding is to be connected with large surface on the mating connector housing!

X1	Flanschstecker / *Male socket* (M12 - 8 pin. A-coded)		
1	11 – 30 V DC	Encoder-Versorgungsspannung / *Encoder-Supply Voltage*	Steckseite *Mating Face* 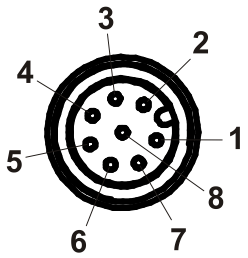
2	n.c.		
3	RXD+	Empfangsdaten + / *Receive Data +*	
4	RXD–	Empfangsdaten - / *Receive Data –*	
5	0 V	Encoder-Versorgungsspannung / *Encoder-Supply Voltage*	
6	TXD–	Sendedaten - / *Transmission data –*	
7	TXD+	Sendedaten + / *Transmission data +*	
8	n.c.		

Betriebsanleitung beachten! - *Observe User Manual!*

Änderungen vorbehalten / Subject to change

Steckerbelegung / Pin assignment

LED

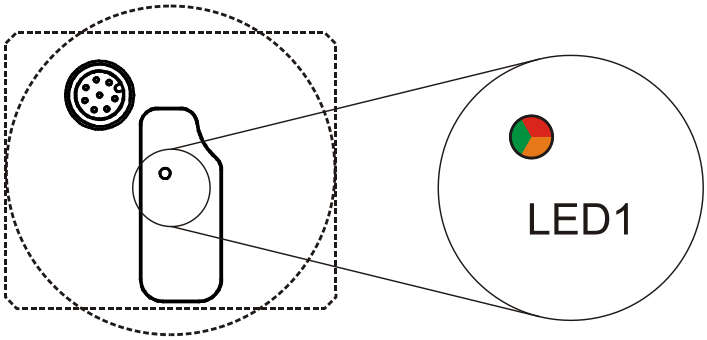

grün, rot, orange / *green, red, orange*

LED1:

Farbe / Color	**Status**	**Beschreibung / *Description***
-	OFF	Spannungsversorgung fehlt oder ist außerhalb des zulässigen Toleranzbereichs. / *Electrics power supply is missing or outside permissible tolerance range.*
grün / *green*	ON	Das Mess-System ist betriebsbereit und zyklische DRIVE-CliQ-Kommunikation findet statt. / *The measuring system is ready for operation and cyclic DRIVE-CliQ communication is taking place.*
orange	ON	Die DRIVE-CLiQ-Kommunikation wird aufgebaut. / *DRIVE-CLiQ communication is being established.*
rot / *red*	ON	Mindestens ein Fehler liegt im Messsystem vor. / *At least one fault is present in the measuring system.*
grün -> rot / *green ->red*	Blinken / *Flashing* 0,5 Hz	Die Firmware wird heruntergeladen. / *Firmware is being downloaded.*
grün -> rot / *green ->red*	Blinken / *Flashing* 2 Hz	Der Firmware-Download ist abgeschlossen. Warte auf POWER ON. / *Firmware download is complete. Wait for POWER ON.*
grün -> orange oder rot -> orange / *green -> orange or red -> orange*	Blinken / *Flashing*	Mess-System wird über die Funktion „Sensor Module Erkennung über LED“, Parameter P0144 = 1, angesprochen / *Measuring system is addressed via the function "P0144 Sensor Module detection via LED", parameter P0144 = 1*

Betriebsanleitung beachten! - Observe User Manual!

Änderungen vorbehalten / Subject to change