Anforderung an Kundenwelle
Requirements for the customer shaft

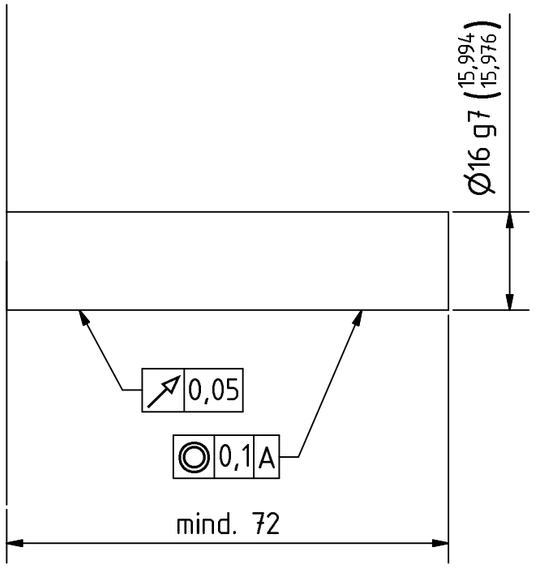

A Geberanbau
Encoder mounting

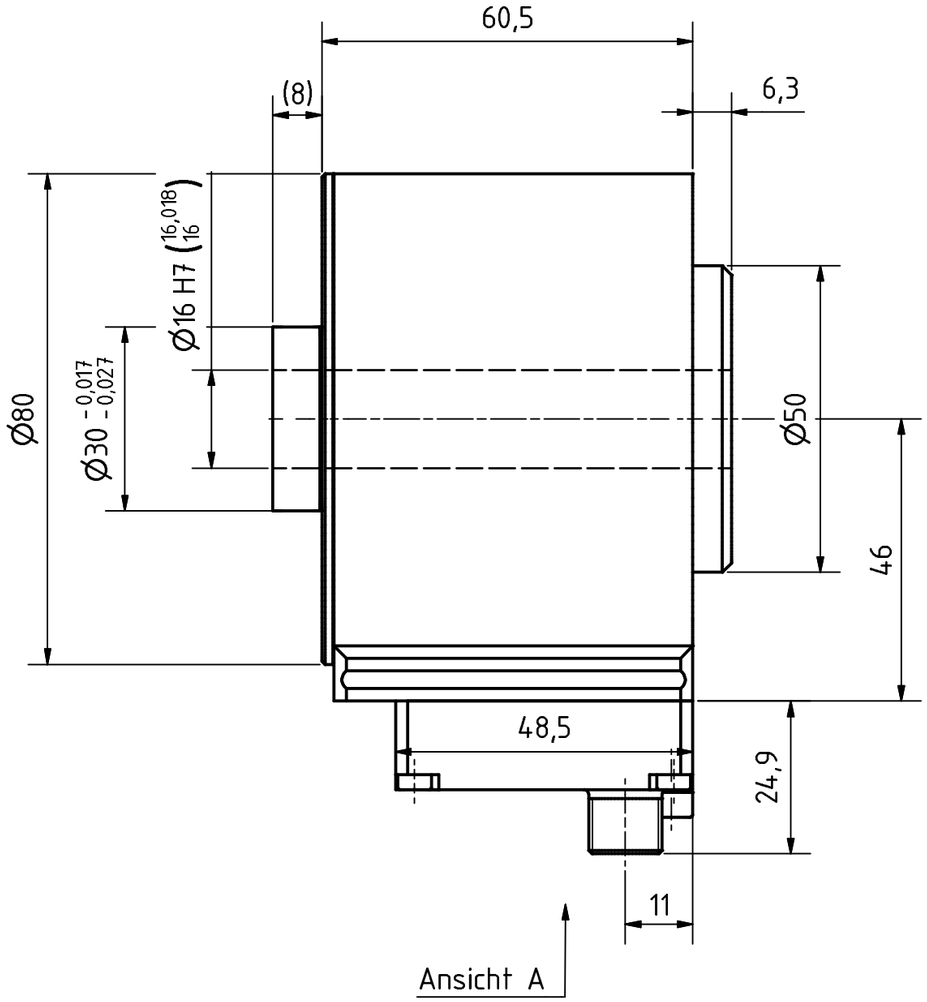

Nuteinsatz Kunststoff
Grooving insertion plastic

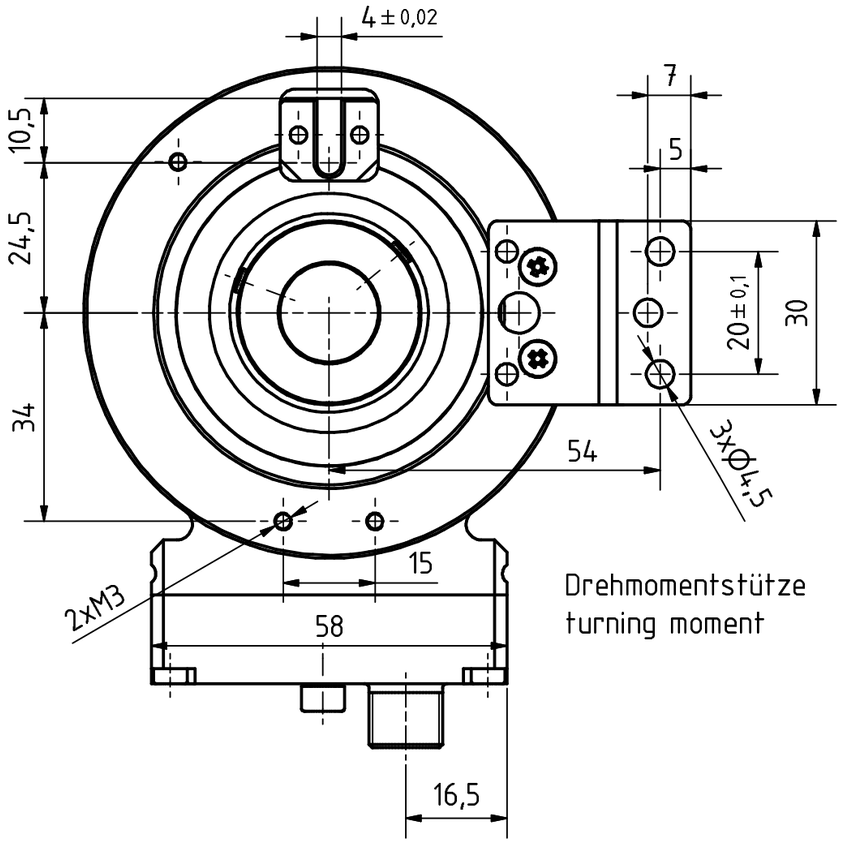

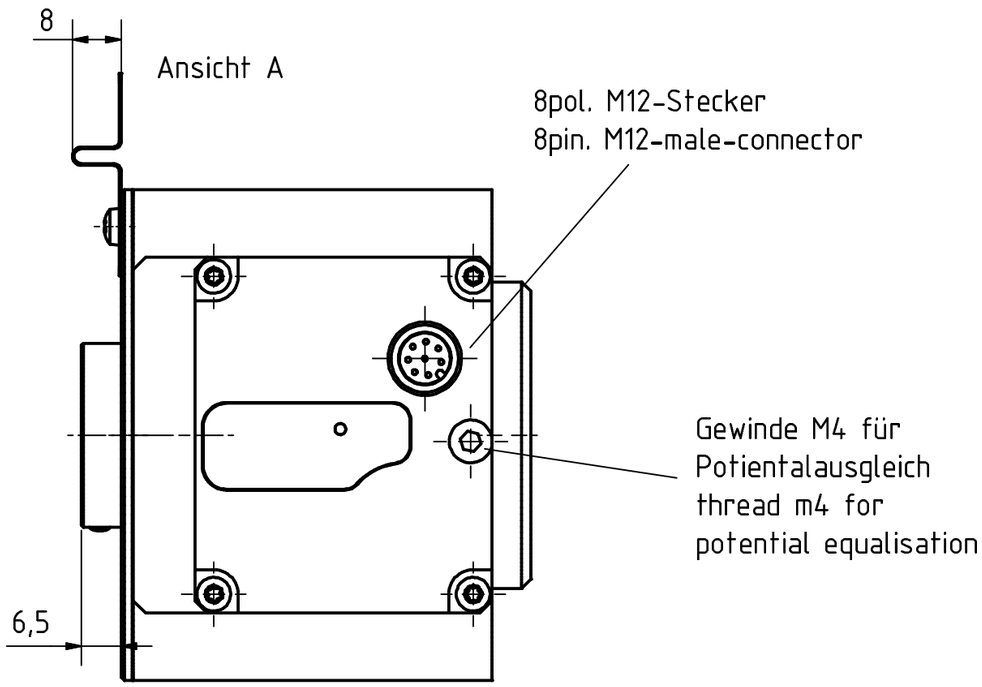

Artikel-Nr. und Steckerbelegung: siehe Datenblatt
Article-No. and pin connections: see data sheet

TR-Electronic GmbH
Eglishalde 6
D-78647 Trossingen
phone +49 7425 228.0
www.tr-electronic.de

Zust.	Änderungen	Datum	Name

	Datum	Name
Erstellt	30.01.2018	FLAIG
Bearb.	30.01.2018	FLAIG
Gepr.	31.01.2018	NEMECZ
Norm		

www.tr-electronic.de
DXF+Info:
info@tr-electronic.de

Maßstab 1:1 DIN A3 Projekt-Nr.:

Zeichnungs-Nr. nur für diese Ausführung gültig
Drawing-No. only for this type valid

CEH-802-M, Ø16H7

Zeichnungs-NR../Drawing-No.:
04-CEH802M-M0003

Blatt 1
1 Bl